RAC MODELLÜBERSICHT

LG RESIDENTIAL AIR CONDITIONER

		ARTCOOL Stylist		Prestige		ARTCOOL Slim	
Kühlen Heizen	Btu	9	12	9	12	9	12
Höchste Energie-effizienz	Höchste Energieeffizienz	A+ A	A+ A	A+++ A+++	A+++ A+++	A++ A+	A++ A+
	Aktive Energiekontrolle			●		●	
	Intelligente Energieanzeige					●	
Smart	Wi-Fi Ready (optional)	●		●		●	
	Intelligente Diagnose						
	SIMs	●		●		●	
Lärmpegel	Silence 19dB	●		17dB		●	
	Silence Mode 3dB	●		●		●	
Gesundheits-vorsorge	MULTI Schutzfilter			●			
	Micro Staubfilter					●	
	Dualer Schutzfilter	●		●		●	
	Plasmaster Ionizer Plus			●		●	
	Auto Reinigung	●		Plasmaster		●	
Optimierter Luftstrom	Jet Cool	●		●		●	
	4-Wege Auto Swing	3-Wege Soft Airflow		●		●	
Heizen	Schnelles Heizen	●		●		●	
Installation	Schnelle & einfache Installation	●		●		●	

ARTCOOL Energy	Deluxe				Standard Plus			
18	9	12	18	24	9	12	18	24
A++ A	A++ A++	A++ A++	A++ A+	A++ A+	A++ A+	A++ A+	A++ A+	A++ A
●	●		●		●		●	
	●		●		●		●	
●	●		●		●		●	
	●		●		●		●	
●	●		●		●		●	
	●		●		●		●	
●								
●								
●	●		●		●		●	
●	●		●					
●	●		●		●		●	
●	●		●		●		●	
●	●		●		2-Wege Swing		2-Wege Swing	
●	●		●		●		●	
●	●		●		●		●	

G09WL / G12WL

Stylisches Design | 3-Wege Swing | Jet Cool | Schnelles Heizen | Dualer Schutz-filter | Auto Reinigung | Low Noise 19dB | Silence Mode 3dB | Schnelle & einfache Installation | Optional Wi-Fi Ready

Inneneinheit				G09WL NS3	G12WL NS3
Leistung	Kühlung	Min/Standard/Max	kW	1,3 / 2,5 / 3,5	1,3 / 3,5 / 4,0
	Heizung	Min/Standard/Max	kW	1,3 / 3,0 / 4,2	1,3 / 3,5 / 5,0
	Heizung -7°C	Standard	kW	3,2	3,7
Leistungsaufnahme	Kühlung	Standard	kW	0,69	1,09
	Heizung +7°C	Standard	kW	0,83	0,97
EER				3,6	3,2
SEER				5,7	5,6
Leistung (nominal) Kühlen			kW	2,5	3,5
COP				3,6	3,6
SCOP				3,8	3,8
Leistung (nominal) Heizen			kW	2,7	3,3
Energieeffizienzklasse	Kühlen/Heizen			A+ / A	A+ / A
Jahresenergieverbrauch *	Kühlen/Heizen		kWh	170 / 1100	220 / 1224
Schalldruckpegel	Kühlung	H / M / N / S	dB(A)	39 / 34 / 29 / 19	39 / 34 / 29 / 19
	Heizung	H / M / N	dB(A)	39 / 35 / 32	39 / 35 / 32
Schallleistungspegel	Kühlung	Hoch	dB(A)	60	60
Luftvolumenstrom	Kühlung	Max / H / M / N / S	m^3/h	630 / 480 / 420 / 360 / 270	630 / 480 / 420 / 360 / 270
	Heizung	H / M / N	m^3/h	510 / 450 / 396	510 / 450 / 396
Entfeuchtungsrate			l/h	1,2	1,5
Betriebsstrom	Kühlung	Standard / Max	A	4 / 6,0	5 / 6,0
	Heizung	Standard / Max	A	4 / 7,0	4,5 / 7,0
Anlaufstrom	Kühlung	Standard	A	4	5
	Heizung	Standard	A	4	4,5
Abmessungen		H x B x T	mm	645 x 645 x 121	645 x 645 x 121
Gewicht			kg	18	18
Lüfter Motorleistung			W	32,7	32,7
Preis				1.096 €	1.370 €
Außeneinheit				**G09WL UL2**	**G12WL UL2**
Betriebsbereich	Kühlung	Min~Max	°C DB	-10 ~ 48	-10 ~ 48
	Heizung	Min~Max	°C WB	-15 ~ 24	-15 ~ 24
Schalldruckpegel	Kühlung	Hoch	dB(A)	45	45
	Heizung	Hoch	dB(A)	45	45
Schallleistungspegel	Kühlung	Hoch	dB(A)	65	65
Luftvolumenstrom	Kühlung	Hoch	m^3/h	1980	1980
Spannungsversorgung ü. AE			ø/V/Hz	1 / 220 - 240 / 50	1 / 220 - 240 / 50
Max. Absicherung			A	16	16
Empf. Netzkabel			Anz x mm^2	3 x 1,5	3 x 1,5
Empf. Verbindungsleitung			Anz x mm^2	4 x 1,0	4 x 1,0
Leitungslänge		Min~Max	m	0~15	0~15
Höhendifferenz	IE-AE	Max	m	10	10
Rohranschlüsse	Flüssig		mm(Zoll)	6,35 (1/4)	6,35 (1/4)
	Gas		mm(Zoll)	9,52 (3/8)	9,52 (3/8)
	Abfluss		mm(Zoll)	21,5 (0,85)	21,5 (0,85)
Kältemittel	Typ			R410A	R410A
	Füllmenge bis 7,5m		g	1000	1000
	Nachfüllmenge		g/m	20	20
Lüfter Motorleistung			W	43	43
Verdichter	Typ			Rotary	Rotary
Gewicht			kg	34	34
Abmessungen		H x B x T	mm	545 x 770 x 288	545 x 770 x 288
Preis				1.574 €	1.655 €
Setpreis				2.670 €	3.012 €

* Der Jahresverbrauch basiert auf einer durchschnittlichen Nutzung von 350 Betriebsstunden im Kühl- und 1400 Betriebsstunden im Heizmodus pro Jahr unter genannten Bedingungen.

Hinweise:
1. Da wir unsere Produkte ständig weiterentwickeln, können einige technische Daten ohne Ankündigung geändert werden.
2. Die Leistungen basieren auf folgenden Bedingungen: Kühlung: Innentemperatur 27°C DB / 19°C WB Außentemperatur 35°C DB / 24°C WB
   Heizung: Innentemperatur 20°C DB / 15°C WB Außentemperatur 7°C DB / 6°C WB
3. Die Größe der Elektroleitung muss den jeweiligen örtlichen, behördlichen und internationalen gesetzlichen Vorschriften entsprechen.
4. Produkte enthalten fluorierte Treibhausgase (R410A).

TECHNISCHE ZEICHNUNGEN

G09WL NS3
G12WL NS3

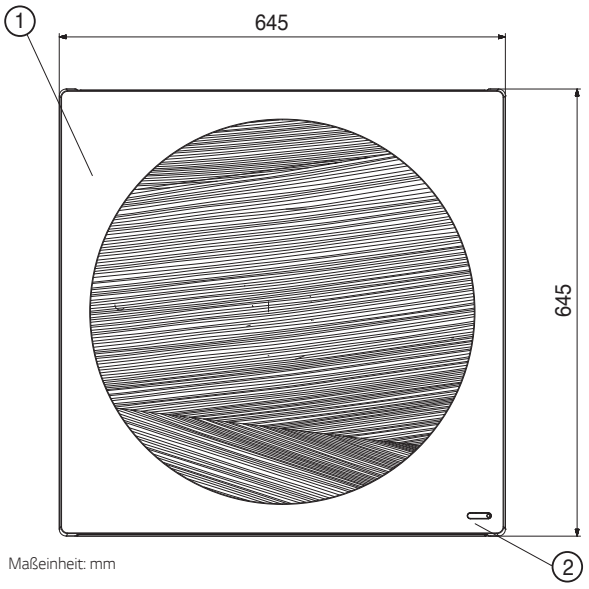

Maßeinheit: mm

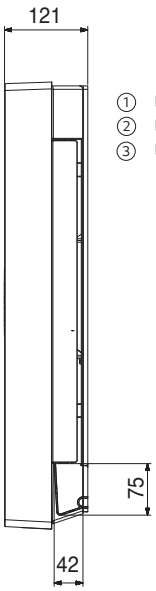

① Frontblende
② Display und Signalempfänger
③ Installationsplatte

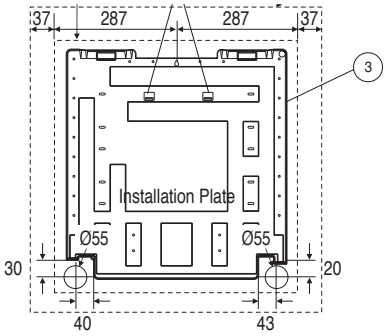

G09WL UL2
G12WL UL2

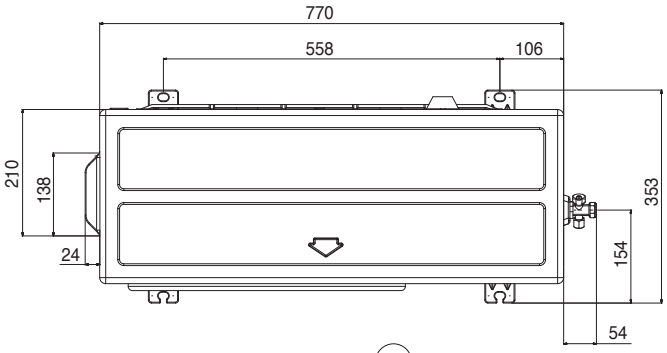

Schaltplan

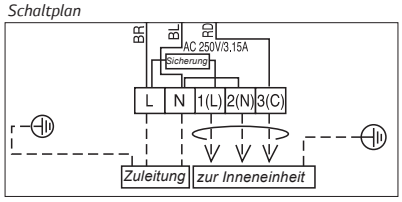

① Luftauslassgitter
② Gasleitungsanschluss
③ Flüssigkeitsleitungsanschluss
④ Anschlüsse für Strom und Kommunikation
⑤ Erdungsschraube

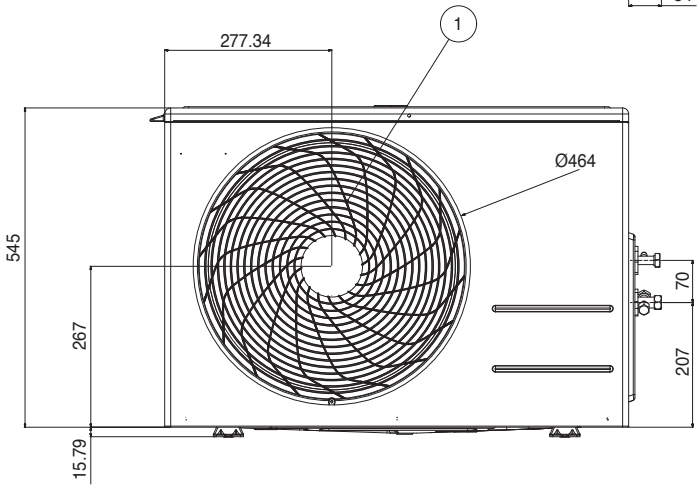

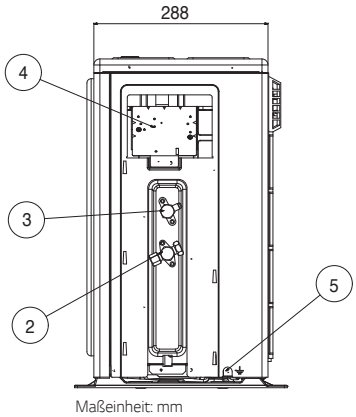

Maßeinheit: mm

H09AL / H12AL

Optional

Aktive Energie-kontrolle | 4-Wege Swing | Jet Cool | Schnelles Heizen | Plasmaster Ionizer^{PLUS} | Dualer Schutz-filter | Plasmaster Auto Cleaning | Low Noise 17dB | Silence Mode 3dB | Schnelle & einfache Installation | Wi-Fi Ready

Inneneinheit				H09AL NSM	H12AL NSM
Leistung	Kühlung	Min/Standard/Max	kW	0,3 / 2,5 / 3,8	0,3 / 3,5 / 4,0
	Heizung	Min/Standard/Max	kW	0,3 / 3,2 / 6,6	0,3 / 4,0 / 6,8
	Heizung -7°C	Standard	kW	4,3	4,6
Leistungsaufnahme	Kühlung	Standard	kW	0,5	0,83
	Heizung +7°C	Standard	kW	0,57	0,77
EER				5,1	4,22
SEER				9,3	9,2
Leistung (nominal) Kühlen			kW	2,5	3,5
COP				5,61	5,19
SCOP				5,3	5,3
Leistung (nominal) Heizen			kW	3,2	3,8
Energieeffizienzklasse	Kühlen/Heizen			A+++ / A+++	A+++ / A+++
Jahresenergieverbrauch *	Kühlen/Heizen		kWh	95 / 855	132 / 985
Schalldruckpegel	Kühlung	H / M / N / S	dB(A)	39 / 33 / 25 / 17	39 / 33 / 25 / 17
	Heizung	H / M / N	dB(A)	39 / 33 / 25	39 / 33 / 25
Schallleistungspegel	Kühlung	Hoch	dB(A)	58	58
Luftvolumenstrom	Kühlung	Max / H / M / N / S	m^3/h	930 / 870 / 690 / 510 / 300	930 / 870 / 690 / 510 / 300
	Heizung	H / M / N	m^3/h	990 / 750 / 570	990 / 750 / 570
Entfeuchtungsrate			l/h	1,5	1,7
Betriebsstrom	Kühlung	Standard / Max	A	2,5 / 6,0	3,9 / 6,0
	Heizung	Standard / Max	A	2,9 / 7,0	3,7 / 7,0
Anlaufstrom	Kühlung	Standard	A	2,5	3,9
	Heizung	Standard	A	2,9	3,7
Abmessungen		H x B x T	mm	295 x 875 x 235	295 x 875 x 235
Gewicht			kg	11,5	11,5
Lüfter Motorleistung			W	30	30
Preis				1.049 €	1.298 €
Außeneinheit				**H09AL UE1**	**H12AL UE1**
Betriebsbereich	Kühlung	Min~Max	°C DB	-10 ~ 48	-10 ~ 48
	Heizung	Min~Max	°C WB	-15 ~ 24	-15 ~ 24
Schalldruckpegel	Kühlung	Hoch	dB(A)	48	48
	Heizung	Hoch	dB(A)	48	48
Schallleistungspegel	Kühlung	Hoch	dB(A)	65	65
Luftvolumenstrom	Kühlung	Hoch	m^3/h	2400	2400
Spannungsversorgung ü. AE			ø/V/Hz	1 / 220 - 240 / 50	1 / 220 - 240 / 50
Max. Absicherung			A	16	16
Empf. Netzkabel			Anz x mm^2	3 x 1,5	3 x 1,5
Empf. Verbindungsleitung			Anz x mm^2	4 x 1,0	4 x 1,0
Leitungslänge		Min~Max	m	3 ~ 20	3 ~ 20
Höhendifferenz	IE-AE	Max	m	10	10
Rohranschlüsse	Flüssig		mm(Zoll)	6,35 (1/4)	6,35 (1/4)
	Gas		mm(Zoll)	9,52 (3/8)	9,52 (3/8)
	Abfluss		mm(Zoll)	21,5 (0,85)	21,5 (0,85)
Kältemittel	Typ			R410A	R410A
	Füllmenge bis 7,5m		g	1150	1150
	Nachfüllmenge		g/m	20	20
Lüfter Motorleistung			W	85	85
Verdichter	Typ			Twin Rotary	Twin Rotary
Gewicht			kg	42	42
Abmessungen		H x B x T	mm	655 x 870 x 320	655 x 870 x 320
Preis				1.506 €	1.584 €
Setpreis				2.555 €	2.882 €

* Der Jahresverbrauch basiert auf einer durchschnittlichen Nutzung von 350 Betriebsstunden im Kühl- und 1400 Betriebsstunden im Heizmodus pro Jahr unter genannten Bedingungen.

Hinweise:
1. Da wir unsere Produkte ständig weiterentwickeln, können einige technische Daten ohne Ankündigung geändert werden.
2. Die Leistungen basieren auf folgenden Bedingungen: Kühlung: Innentemperatur 27°C DB / 19°C WB Außentemperatur 35°C DB / 24°C WB
   Heizung: Innentemperatur 20°C DB / 15°C WB Außentemperatur 7°C DB / 6°C WB
3. Die Größe der Elektroleitung muss den jeweiligen örtlichen, behördlichen und internationalen gesetzlichen Vorschriften entsprechen.
4. Produkte enthalten fluorierte Treibhausgase (R410A).

TECHNISCHE ZEICHNUNGEN

H09AL NSM
H12AL NSM

① Frontblende
② Display und Signalempfänger
③ Lufteinlass Gitter
④ Installationsplatte

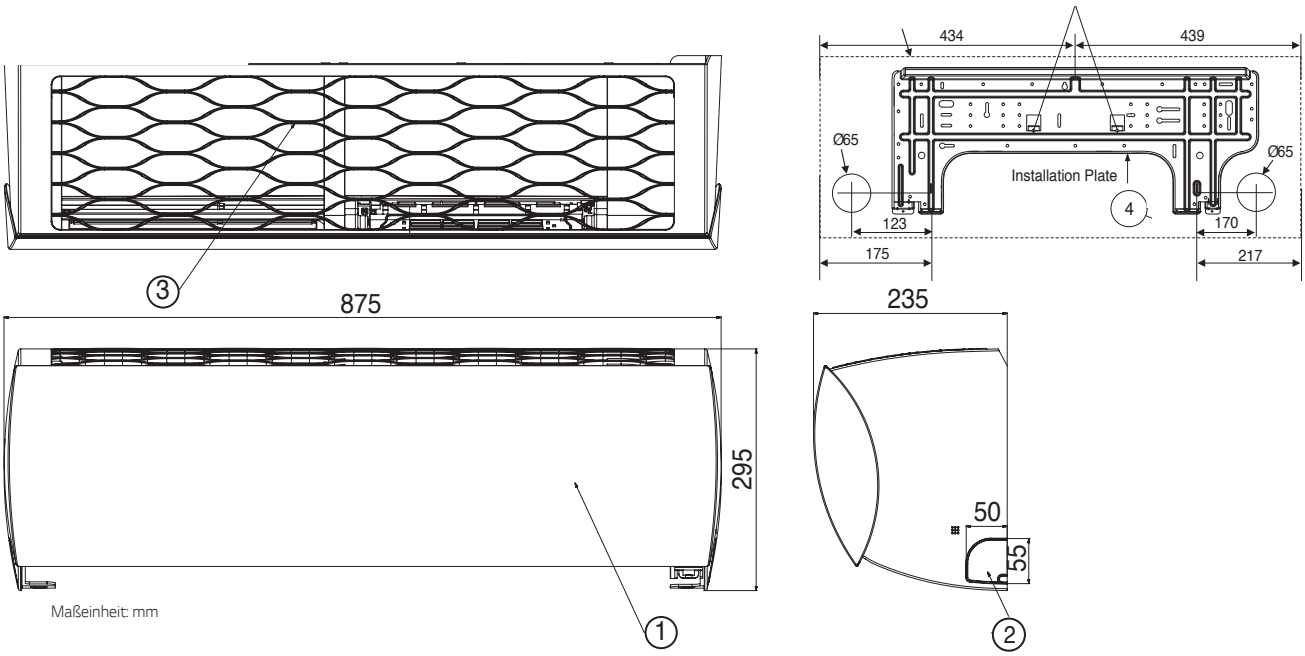

Maßeinheit: mm

H09AL UE1
H12AL UE1

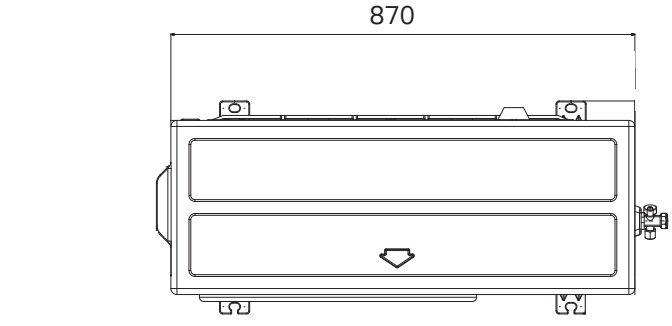

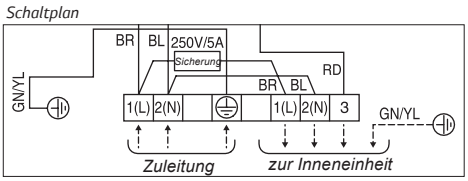

① Luftauslassgitter
② Gasleitungsanschluss
③ Flüssigkeitsleitungsanschluss
④ Anschlüsse für Strom und Kommunikation
⑤ Erdungsschraube

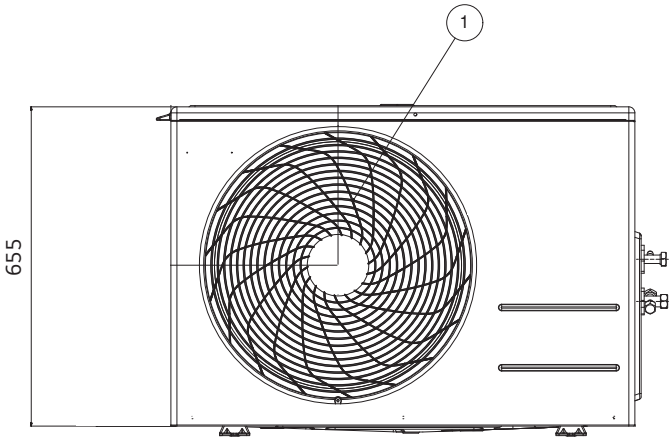

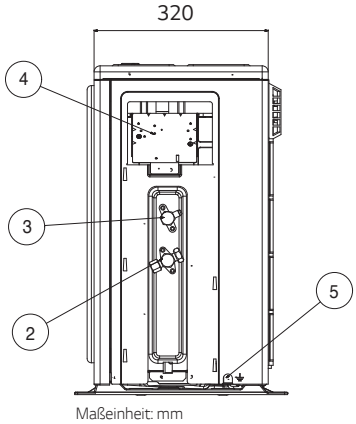

Maßeinheit: mm

A09LL / A12LL

Optional

Aktive Energie-kontrolle | Energie-anzeige | 4-Wege Swing | Jet Cool | Schnelles Heizen | Plasmaster Ionizer PLUS | MICRO Powered by 3M Tech Dust Filter | Dualer Schutz-filter | Auto Reinigung | Silence 19dB | Silence Mode | Schnelle & einfache Installation | Wi-Fi Ready

Inneneinheit				A09LL NSN	A12LL NSN
Leistung	Kühlung	Min/Standard/Max	kW	0,9 / 2,5 / 3,7	0,9 / 3,5 / 4,0
	Heizung	Min/Standard/Max	kW	0,9 / 3,2 / 5,0	0,9 / 4,0 / 6,0
	Heizung -7°C	Standard	kW	3,2	3,8
Leistungsaufnahme	Kühlung	Standard	kW	0,58	0,94
	Heizung +7°C	Standard	kW	0,78	1,0
EER				4,31	3,72
SEER				6,7	6,4
Leistung (nominal) Kühlen			kW	2,5	3,5
COP				4,01	4,0
SCOP				4,0	4,0
Leistung (nominal) Heizen			kW	2,7	3,5
Energieeffizienzklasse	Kühlen/Heizen			A++ / A+	A++ / A+
Jahresenergieverbrauch *	Kühlen/Heizen		kWh	142 / 1120	190 / 1350
Schalldruckpegel	Kühlung	H / M / N / S	dB(A)	39 / 33 / 24 / 19	39 / 33 / 24 / 19
	Heizung	H / M / N	dB(A)	39 / 33 / 24	39 / 33 / 24
Schallleistungspegel	Kühlung	Hoch	dB(A)	60	60
Luftvolumenstrom	Kühlung	Max / H / M / N / S	m^3/h	840 / 480 / 420 / 330 / 210	840 / 480 / 420 / 330 / 210
	Heizung	H / M / N	m^3/h	510 / 450 / 360	510 / 450 / 360
Entfeuchtungsrate			l/h	1,1	1,3
Betriebsstrom	Kühlung	Standard / Max	A	3,5 / 6,0	4,1 / 6,0
	Heizung	Standard / Max	A	4,0 / 7,0	4,4 / 7,0
Anlaufstrom	Kühlung	Standard	A	3,5	4,1
	Heizung	Standard	A	4,0	4,4
Abmessungen		H x B x T	mm	305 x 957 x 177	305 x 957 x 177
Gewicht			kg	11,5	11,5
Lüfter Motorleistung			W	30	30
Preis				1.016 €	1.255 €
Außeneinheit				**A09LL UL2**	**A12LL UL2**
Betriebsbereich	Kühlung	Min~Max	°C DB	-10 ~ 48	-10 ~ 48
	Heizung	Min~Max	°C WB	-15 ~ 24	-15 ~ 24
Schalldruckpegel	Kühlung	Hoch	dB(A)	45	45
	Heizung	Hoch	dB(A)	45	45
Schallleistungspegel	Kühlung	Hoch	dB(A)	65	65
Luftvolumenstrom	Kühlung	Hoch	m^3/h	1980	1980
Spannungsversorgung ü. AE			ø/V/Hz	1 / 220 - 240 / 50	1 / 220 - 240 / 50
Max. Absicherung			A	16	16
Empf. Netzkabel			Anz x mm^2	3 x 1,5	3 x 1,5
Empf. Verbindungsleitung			Anz x mm^2	4 x 1,0	4 x 1,0
Leitungslänge		Min~Max	m	2 ~ 20	2 ~ 20
Höhendifferenz	IE-AE	Max	m	10	10
Rohranschlüsse	Flüssig		mm(Zoll)	6,35 (1/4)	6,35 (1/4)
	Gas		mm(Zoll)	9,52 (3/8)	9,52 (3/8)
	Abfluss		mm(Zoll)	21,5 (0,85)	21,5 (0,85)
Kältemittel	Typ			R410A	R410A
	Füllmenge bis 7,5m		g	1000	1000
	Nachfüllmenge		g/m	20	20
Lüfter Motorleistung			W	43	43
Verdichter	Typ			1P Rotary	1P Rotary
Gewicht			kg	34	34
Abmessungen		H x B x T	mm	545 x 770 x 288	545 x 770 x 288
Preis				1.370 €	1.437 €
Setpreis				2.386 €	2.692 €

* Der Jahresverbrauch basiert auf einer durchschnittlichen Nutzung von 350 Betriebsstunden im Kühl- und 1400 Betriebsstunden im Heizmodus pro Jahr unter genannten Bedingungen.

Hinweise:
1. Da wir unsere Produkte ständig weiterentwickeln, können einige technische Daten ohne Ankündigung geändert werden.
2. Die Leistungen basieren auf folgenden Bedingungen: Kühlung: Innentemperatur 27°C DB / 19°C WB Außentemperatur 35°C DB / 24°C WB
   Heizung: Innentemperatur 20°C DB / 15°C WB Außentemperatur 7°C DB / 6°C WB
3. Die Größe der Elektroleitung muss den jeweiligen örtlichen, behördlichen und internationalen gesetzlichen Vorschriften entsprechen.
4. Produkte enthalten fluorierte Treibhausgase (R410A).

TECHNISCHE ZEICHNUNGEN

PLUS X AWARD 2014 ausgezeichnet für: Innovation Ökologie

A09LL NSN
A12LL NSN

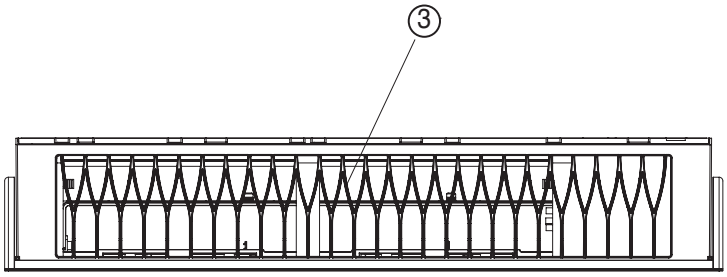

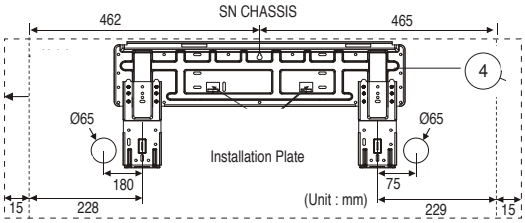

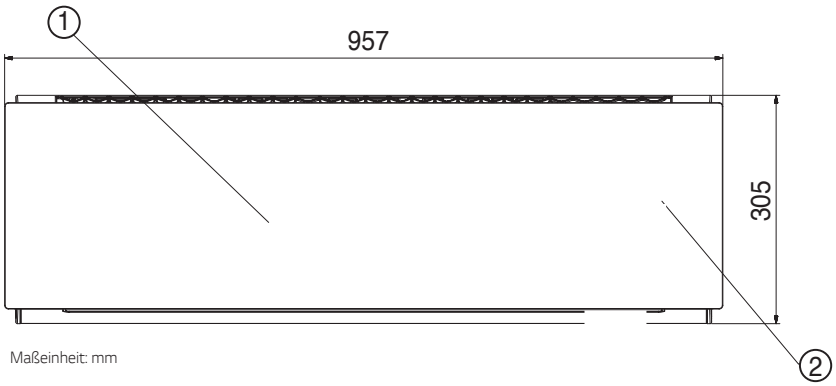

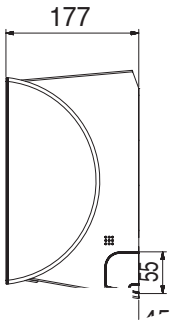

Maßeinheit: mm

① Frontblende
② Display und Signalempfänger
③ Lufteinlass Gitter
④ Installationsplatte

A09LL UL2
A12LL UL2

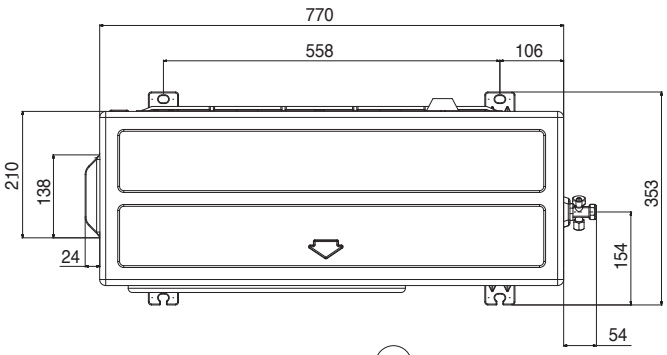

Schaltplan

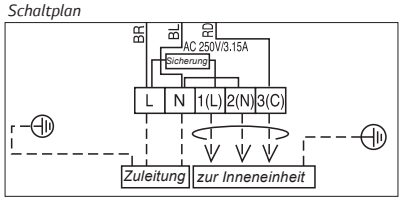

① Luftauslassgitter
② Gasleitungsanschluss
③ Flüssigkeitsleitungsanschluss
④ Anschlüsse für Strom und Kommunikation
⑤ Erdungsschraube

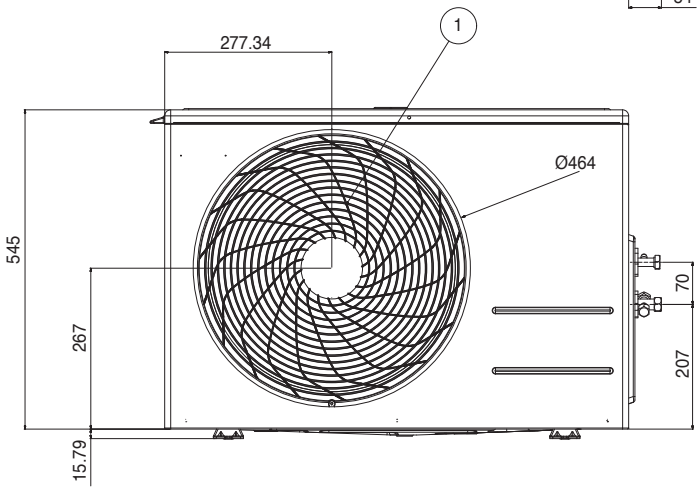

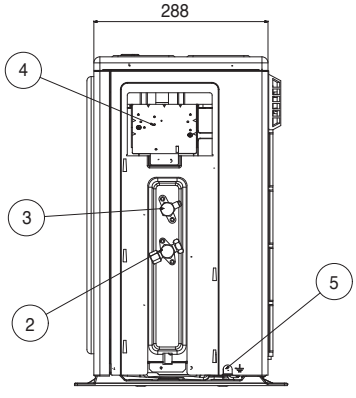

Maßeinheit: mm

A18RL

Aktive Energie-kontrolle | 4-Wege Swing | Jet Cool | Schnelles Heizen | Plasmaster Ionizer PLUS | MICRO Powered by 3M Tech Dust Filter | Dualer Schutz-filter | Auto Reinigung | Silence Mode 3dB | Schnelle & einfache Installation | Optional: Wi-Fi Ready

Inneneinheit				A18RL NSC
Leistung	Kühlung	Min/Standard/Max	kW	0,9 / 5,2 / 6,0
	Heizung	Min/Standard/Max	kW	0,9 / 6,3 / 9,0
	Heizung -7°C	Standard	kW	5,4
Leistungsaufnahme	Kühlung	Standard	kW	1,5
	Heizung +7°C	Standard	kW	1,6
EER				3,5
SEER				6,1
Leistung (nominal) Kühlen			kW	5,2
COP				3,8
SCOP				3,8
Leistung (nominal) Heizen			kW	5,2
Energieeffizienzklasse	Kühlen/Heizen			A++ / A
Jahresenergieverbrauch *	Kühlen/Heizen		kWh	299 / 1916
Schalldruckpegel	Kühlung	H / M / N / S	dB(A)	42 / 40 / 35 / 29
	Heizung	H / M / N	dB(A)	42 / 40 / 35
Schallleistungspegel	Kühlung	Hoch	dB(A)	60
Luftvolumenstrom	Kühlung	Max / H / M / N / S	m^3/h	1140 / 870 / 750 / 630 / 510
	Heizung	H / M / N	m^3/h	870 / 750 / 630
Entfeuchtungsrate			l/h	2
Betriebsstrom	Kühlung	Standard / Max	A	6,6 / 7,8
	Heizung	Standard / Max	A	7,3 / 9,4
Anlaufstrom	Kühlung	Standard	A	6,6
	Heizung	Standard	A	7,3
Abmessungen		H x B x T	mm	325 x 1030 x 245
Gewicht			kg	15,5
Lüfter Motorleistung			W	30
Preis				1.406 €
Außeneinheit				**A18RL UUE**
Betriebsbereich	Kühlung	Min~Max	°C DB	-10 ~ 48
	Heizung	Min~Max	°C WB	-15 ~ 24
Schalldruckpegel	Kühlung	Hoch	dB(A)	54
	Heizung	Hoch	dB(A)	54
Schallleistungspegel	Kühlung	Hoch	dB(A)	65
Luftvolumenstrom	Kühlung	Hoch	m^3/h	3000
Spannungsversorgung ü. AE			ø/V/Hz	1 / 220 - 240 / 50
Max. Absicherung			A	20
Empf. Netzkabel			Anz x mm^2	3 x 2,5
Empf. Verbindungsleitung			Anz x mm^2	4 x 1,0
Leitungslänge		Min~Max	m	0 ~ 20
Höhendifferenz	IE-AE	Max	m	10
Rohranschlüsse	Flüssig		mm(Zoll)	6,35 (1/4)
	Gas		mm(Zoll)	12,7 (1/2)
	Abfluss		mm(Zoll)	21,5 (0,85)
Kältemittel	Typ			R410A
	Füllmenge bis 7,5m		g	1350
	Nachfüllmenge		g/m	20
Lüfter Motorleistung			W	85
Verdichter	Typ			Twin Rotary
Gewicht			kg	44
Abmessungen		H x B x T	mm	655 x 870 x 320
Preis				1.854 €
Setpreis				3.260 €

* Der Jahresverbrauch basiert auf einer durchschnittlichen Nutzung von 350 Betriebsstunden im Kühl- und 1400 Betriebsstunden im Heizmodus pro Jahr unter genannten Bedingungen.

Hinweise:
1. Da wir unsere Produkte ständig weiterentwickeln, können einige technische Daten ohne Ankündigung geändert werden.
2. Die Leistungen basieren auf folgenden Bedingungen: Kühlung: Innentemperatur 27°C DB / 19°C WB Außentemperatur 35°C DB / 24°C WB
   Heizung: Innentemperatur 20°C DB / 15°C WB Außentemperatur 7°C DB / 6°C WB
3. Die Größe der Elektroleitung muss den jeweiligen örtlichen, behördlichen und internationalen gesetzlichen Vorschriften entsprechen.
4. Produkte enthalten fluorierte Treibhausgase (R410A).

TECHNISCHE ZEICHNUNGEN

A18RL NSC

① Frontblende
② Display und Signalempfänger
③ Luftfilter
④ Installationsplatte

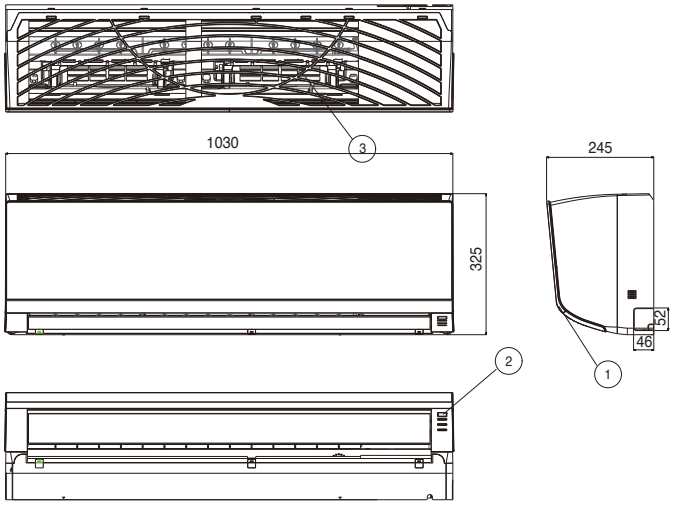

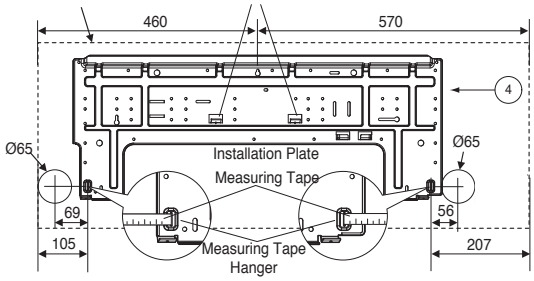

Maßeinheit: mm

A18RL UUE

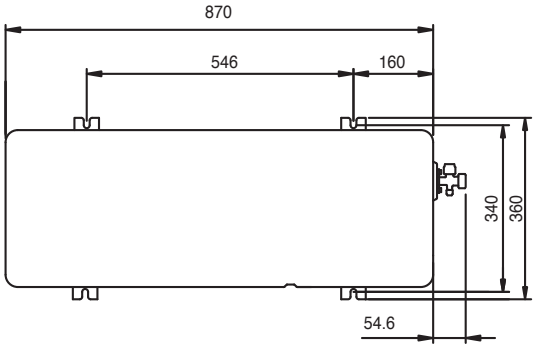

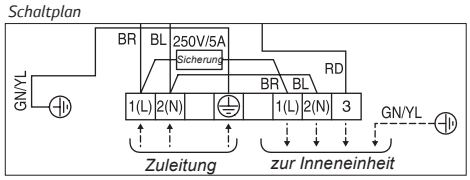

① Luftauslassgitter
② Gasleitungsanschluss
③ Flüssigkeitsleitungsanschluss
④ Anschlüsse für Strom und Kommunikation
⑤ Erdungsschraube

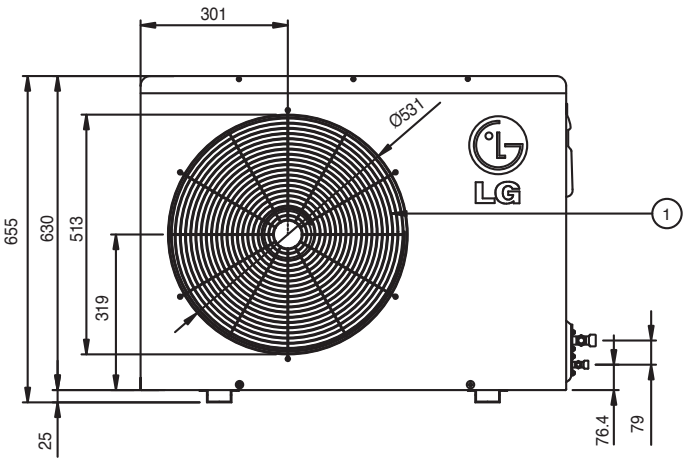

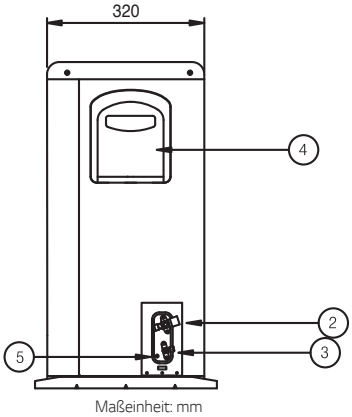

Maßeinheit: mm

D09RN / D12RN

Optional

Aktive Energie-kontrolle | Energie-anzeige | 4-Wege Swing | Jet Cool | Schnelles Heizen | Plasmaster Ionizer PLUS | Dualer Schutz-filter | Auto Reinigung | Komfort Luft | Low Noise 19dB | Silence Mode 3dB | Schnelle & einfache Installation | Wi-Fi Ready | Intelligente Diagnose

Inneneinheit				D09RN NSJ	D12RN NSJ
Leistung	Kühlung	Min/Standard/Max	kW	0,9 / 2,5 / 3,7	0,9 / 3,5 / 4,0
	Heizung	Min/Standard/Max	kW	0,9 / 3,2 / 5,0	0,9 / 4,0 / 6,0
	Heizung -7°C	Standard	kW	3,2	3,8
Leistungsaufnahme	Kühlung	Standard	kW	0,55	0,9
	Heizung +7°C	Standard	kW	0,7	0,97
EER				4,5	3,9
SEER				7,7	7,6
Leistung (nominal) Kühlen			kW	2,5	3,5
COP				4,5	4,1
SCOP				4,06	4,6
Leistung (nominal) Heizen			kW	2,8	2,9
Energieeffizienzklasse	Kühlen/Heizen			A++ / A++	A++ / A++
Jahresenergieverbrauch *	Kühlen/Heizen		kWh	114 / 853	162 / 883
Schalldruckpegel	Kühlung	H / M / N / S	dB(A)	40 / 35 / 24 / 19	40 / 35 / 24 / 19
	Heizung	H / M / N	dB(A)	40 / 35 / 24	40 / 35 / 24
Schallleistungspegel	Kühlung	Hoch	dB(A)	59	59
Luftvolumenstrom	Kühlung	Max / H / M / N / S	m^3/h	780 / 660 / 540 / 330 / 210	780 / 660 / 540 / 330 / 210
	Heizung	H / M / N	m^3/h	660 / 540 / 390	660 / 540 / 390
Entfeuchtungsrate			l/h	1,1	1,3
Betriebsstrom	Kühlung	Standard / Max	A	2,5 / 6,0	4,0 / 6,0
	Heizung	Standard / Max	A	3,2 / 7,0	4,3 / 7,0
Anlaufstrom	Kühlung	Standard	A	2,5	4,0
	Heizung	Standard	A	3,2	4,3
Abmessungen		H x B x T	mm	302 x 837 x 189	302 x 837 x 189
Gewicht			kg	8,5	8,5
Lüfter Motorleistung			W	30	30
Preis				775 €	970 e
Außeneinheit				**D09RN UL2**	**D12RN UL2**
Betriebsbereich	Kühlung	Min~Max	°C DB	-15 ~ 48	-15 ~ 48
	Heizung	Min~Max	°C WB	-15 ~ 24	-15 ~ 24
Schalldruckpegel	Kühlung	Hoch	dB(A)	47	47
	Heizung	Hoch	dB(A)	48	48
Schallleistungspegel	Kühlung	Hoch	dB(A)	65	65
Luftvolumenstrom	Kühlung	Hoch	m^3/h	2100	1980
Spannungsversorgung ü. AE			ø/V/Hz	1 / 220 - 240 / 50	1 / 220 - 240 / 50
Max. Absicherung			A	16	16
Empf. Netzkabel			Anz x mm^2	3 x 1,5	3 x 1,5
Empf. Verbindungsleitung			Anz x mm^2	4 x 1,0	4 x 1,0
Leitungslänge		Min~Max	m	3 ~ 20	3 ~ 20
Höhendifferenz	IE-AE	Max	m	10	10
Rohranschlüsse	Flüssig		mm(Zoll)	6,35 (1/4)	6,35 (1/4)
	Gas		mm(Zoll)	9,52 (3/8)	9,52 (3/8)
	Abfluss		mm(Zoll)	21,5 (0,85)	21,5 (0,85)
Kältemittel	Typ			R410A	R410A
	Füllmenge bis 7,5m		g	1000	1000
	Nachfüllmenge		g/m	20	20
Lüfter Motorleistung			W	43	43
Verdichter	Typ			1P Rotary	1P Rotary
Gewicht			kg	31	31
Abmessungen		H x B x T	mm	545 x 770 x 288	545 x 770 x 288
Preis				1.305 €	1.369 €
Setpreis				2.080 €	2.339 €

* Der Jahresverbrauch basiert auf einer durchschnittlichen Nutzung von 350 Betriebsstunden im Kühl- und 1400 Betriebsstunden im Heizmodus pro Jahr unter genannten Bedingungen.

Hinweise:
1. Da wir unsere Produkte ständig weiterentwickeln, können einige technische Daten ohne Ankündigung geändert werden.
2. Die Leistungen basieren auf folgenden Bedingungen: Kühlung: Innentemperatur 27°C DB / 19°C WB Außentemperatur 35°C DB / 24°C WB
   Heizung: Innentemperatur 20°C DB / 15°C WB Außentemperatur 7°C DB / 6°C WB
3. Die Größe der Elektroleitung muss den jeweiligen örtlichen, behördlichen und internationalen gesetzlichen Vorschriften entsprechen.
4. Produkte enthalten fluorierte Treibhausgase (R410A).

TECHNISCHE ZEICHNUNGEN

D09RN NSJ
D12RN NSJ

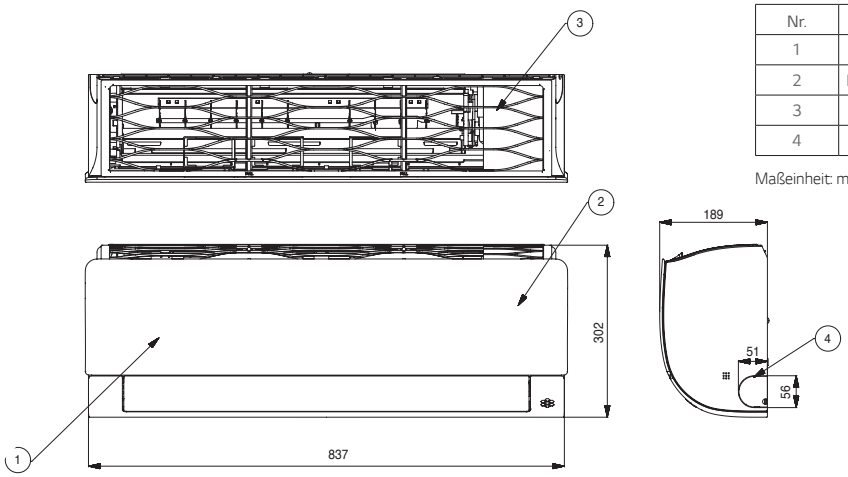

Nr.	Teile	Bemerkung
1	Frontblende	
2	Display & Signalempfänger	Versteckt
3	Luftfilter	
4	Ausbrechloch	Für Rohr und Kabel

Maßeinheit: mm

D09RN UL2
D12RN UL2

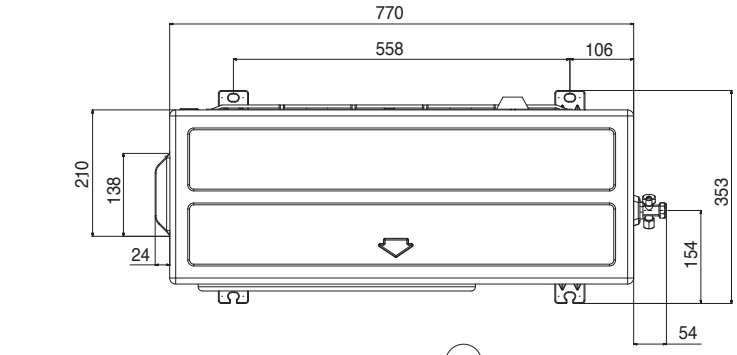

Schaltplan

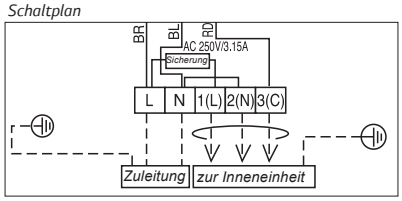

① Luftauslassgitter
② Gasleitungsanschluss
③ Flüssigkeitsleitungsanschluss
④ Anschlüsse für Strom und Kommunikation
⑤ Erdungsschraube

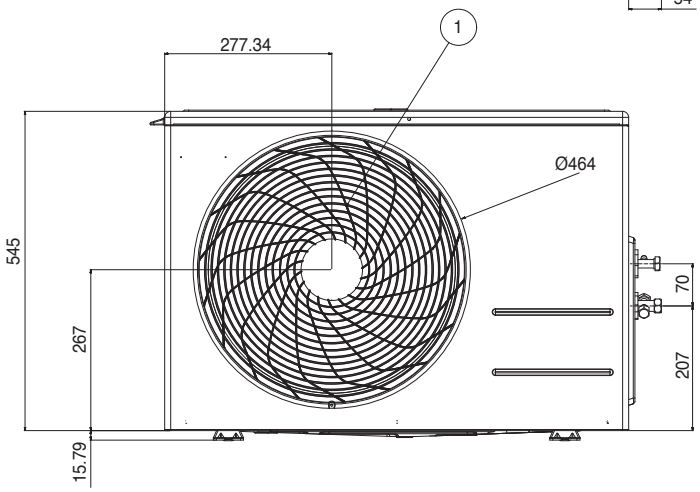

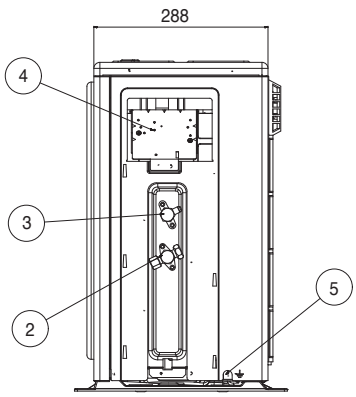

Maßeinheit: mm

D18RN / D24RN

Optional

Aktive Energie-kontrolle | Energie-anzeige | 4-Wege Swing | Jet Cool | Schnelles Heizen | Plasmaster Ionizer PLUS | Dualer Schutz-filter | Auto Reinigung | Komfort Luft | Silence Mode 3dB | Schnelle & einfache Installation | Wi-Fi Ready | Intelligente Diagnose

Inneneinheit				D18RN NSK	D24RN NSK
Leistung	Kühlung	Min/Standard/Max	kW	0,9 / 5,0 / 5,5	0,9 / 6,6 / 7,4
	Heizung	Min/Standard/Max	kW	0,9 / 5,8 / 6,4	0,9 / 7,5 / 8,6
	Heizung -7°C	Standard	kW	3,8	4,8
Leistungsaufnahme	Kühlung	Standard	kW	1,56	2,27
	Heizung +7°C	Standard	kW	1,6	2,23
EER				3,2	2,9
SEER				7,0	6,5
Leistung (nominal) Kühlen			kW	5,0	6,6
COP				3,6	3,35
SCOP				4,2	4,0
Leistung (nominal) Heizen			kW	4,1	5,0
Energieeffizienzklasse	Kühlen/Heizen			A++ / A+	A++ / A+
Jahresenergieverbrauch *	Kühlen/Heizen		kWh	250 / 1367	356 / 1770
Schalldruckpegel	Kühlung	H / M / N / S	dB(A)	44 / 39 / 34 / 31	47 / 42 / 34 / 31
	Heizung	H / M / N	dB(A)	44 / 39 / 34	47 / 42 / 34
Schallleistungspegel	Kühlung	Hoch	dB(A)	60	65
Luftvolumenstrom	Kühlung	Max / H / M / N / S	m^3/h	1080 / 870 / 780 / 630 / 480	1200 / 966 /786 / 630 / 480
	Heizung	H / M / N	m^3/h	960 / 810 / 660	1110 / 900 / 660
Entfeuchtungsrate			l/h	1,8	2,5
Betriebsstrom	Kühlung	Standard / Max	A	6,9 / 9,0	10,1 / 14,0
	Heizung	Standard / Max	A	7,1 / 9,5	10,4 / 14,0
Anlaufstrom	Kühlung	Standard	A	6,9	10,1
	Heizung	Standard	A	7,1	10,4
Abmessungen		H x B x T	mm	330 x 998 x 210	330 x 998 x 210
Gewicht			kg	12,5	12,5
Lüfter Motorleistung			W	60	60
Preis				1.177 €	1.389 €
Außeneinheit				**D18RN UL2**	**D24RN UUE**
Betriebsbereich	Kühlung	Min~Max	°C DB	-15 ~ 48	-15 ~ 48
	Heizung	Min~Max	°C WB	-10 ~ 24	-10 ~ 24
Schalldruckpegel	Kühlung	Hoch	dB(A)	53	56
	Heizung	Hoch	dB(A)	55	57
Schallleistungspegel	Kühlung	Hoch	dB(A)	65	70
Luftvolumenstrom	Kühlung	Hoch	m^3/h	2100	3000
Spannungsversorgung ü. AE			ø/V/Hz	1 / 220 - 240 / 50	1 / 220 - 240 / 50
Max. Absicherung			A	20	25
Empf. Netzkabel			Anz x mm^2	3 x 2,5	3 x 4
Empf. Verbindungsleitung			Anz x mm^2	4 x 1,0	4 x 1,0
Leitungslänge		Min~Max	m	0~20	0~30
Höhendifferenz	IE-AE	Max	m	10	15
Rohranschlüsse	Flüssig		mm(Zoll)	6,35 (1/4)	6,35 (1/4)
	Gas		mm(Zoll)	12,7 (1/2)	15,88 (5/8)
	Abfluss		mm(Zoll)	21,5 (0,85)	21,5 (0,85)
Kältemittel	Typ			R410A	R410A
	Füllmenge bis 7,5m		g	1250	1350
	Nachfüllmenge		g/m	20	35
Lüfter Motorleistung			W	43	85
Verdichter	Typ			Twin Rotary	Twin Rotary
Gewicht			kg	35,5	46,1
Abmessungen		H x B x T	mm	545 x 770 x 288	655 x 870 x 320
Preis				1.766 €	2.048 €
Setpreis				2.943 €	3.437 €

* Der Jahresverbrauch basiert auf einer durchschnittlichen Nutzung von 350 Betriebsstunden im Kühl- und 1400 Betriebsstunden im Heizmodus pro Jahr unter genannten Bedingungen.

Hinweise:
1. Da wir unsere Produkte ständig weiterentwickeln, können einige technische Daten ohne Ankündigung geändert werden.
2. Die Leistungen basieren auf folgenden Bedingungen: Kühlung: Innentemperatur 27°C DB / 19°C WB Außentemperatur 35°C DB / 24°C WB
   Heizung: Innentemperatur 20°C DB / 15°C WB Außentemperatur 7°C DB / 6°C WB
3. Die Größe der Elektroleitung muss den jeweiligen örtlichen, behördlichen und internationalen gesetzlichen Vorschriften entsprechen.
4. Produkte enthalten fluorierte Treibhausgase (R410A).

TECHNISCHE ZEICHNUNGEN

D18RN NSK
D24RN NSK

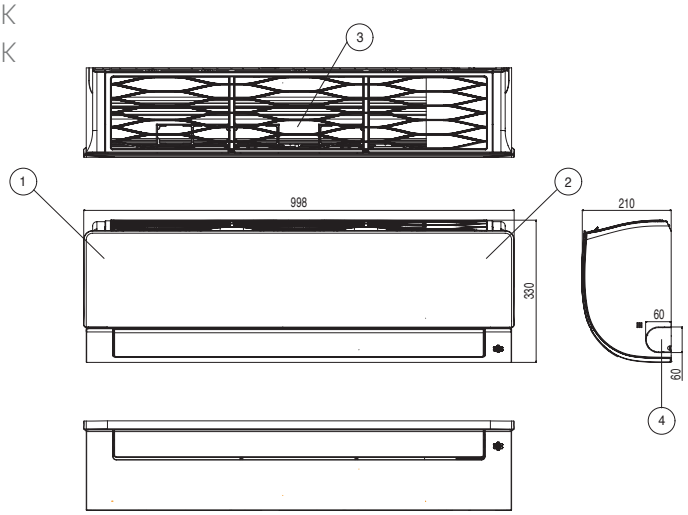

Nr.	Teile	Bemerkung
1	Frontblende	
2	Display & Signalempfänger	Versteckt
3	Luftfilter	
4	Ausbrechloch	Für Rohr und Kabel

Maßeinheit: mm

D18RN UL2

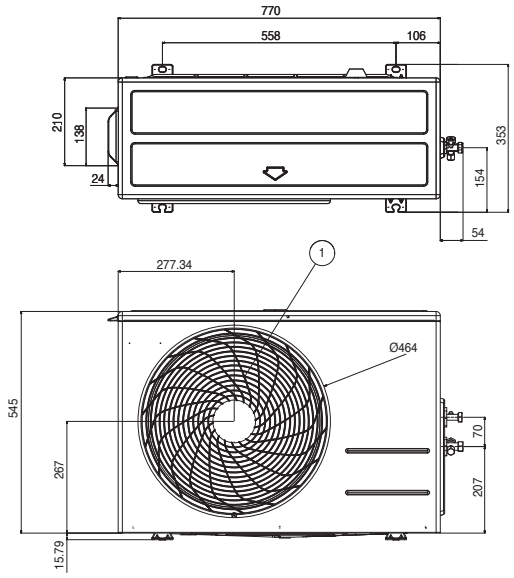

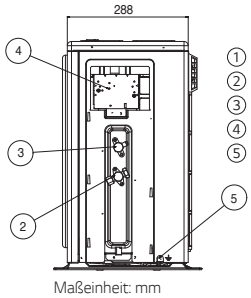

① Luftauslassgitter
② Gasleitungsanschluss
③ Flüssigkeitsleitungsanschluss
④ Anschlüsse für Strom und Kommunikation
⑤ Erdungsschraube

Maßeinheit: mm

Schaltplan

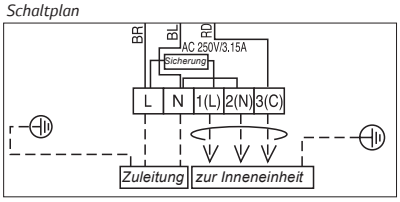

D24RN UUE

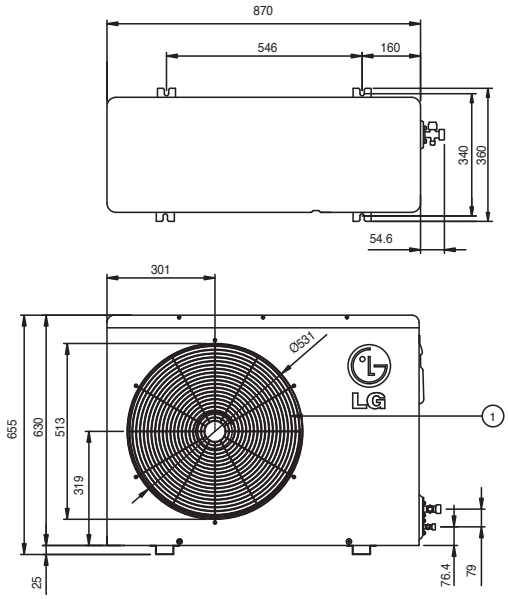

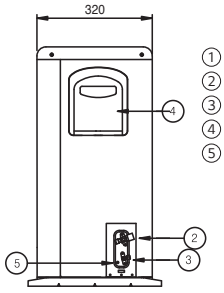

① Luftauslassgitter
② Gasleitungsanschluss
③ Flüssigkeitsleitungsanschluss
④ Anschlüsse für Strom und Kommunikation
⑤ Erdungsschraube

Maßeinheit: mm

Schaltplan

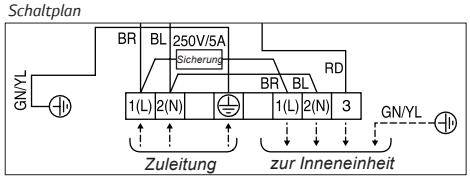

P09EN / P12EN

Optional

Aktive Energie-kontrolle | Energie-anzeige | 2-Wege Swing | Jet Cool | Schnelles Heizen | Dualer Schutz-filter | Auto Reinigung | Komfort Luft | Low Noise 19dB | Silence Mode 3dB | Schnelle & einfache Installation | Wi-Fi Ready | Intelligente Diagnose

Inneneinheit				P09EN NSJ	P12EN NSJ
Leistung	Kühlung	Min/Standard/Max	kW	0,89 / 2,5 / 3,7	0,89 / 3,5 / 4,0
	Heizung	Min/Standard/Max	kW	0,89 / 3,2 / 4,1	0,89 / 3,8 / 5,1
	Heizung -7°C	Standard	kW	3,0	3,6
Leistungsaufnahme	Kühlung	Standard	kW	0,67	1,08
	Heizung +7°C	Standard	kW	0,84	1,0
EER				3,73	3,24
SEER				6,5	6,4
Leistung (nominal) Kühlen			kW	2,5	3,5
COP				3,81	3,8
SCOP				4,0	4,0
Leistung (nominal) Heizen			kW	2,4	2,5
Energieeffizienzklasse	Kühlen/Heizen			A++ / A+	A++ / A+
Jahresenergieverbrauch *	Kühlen/Heizen		kWh	134 / 840	191 / 875
Schalldruckpegel	Kühlung	H / M / N / S	dB(A)	41 / 35 / 27 / 19	41 / 35 / 27 / 19
	Heizung	H / M / N	dB(A)	41 / 35 / 27	41 / 35/ 27
Schallleistungspegel	Kühlung	Hoch	dB(A)	59	59
Luftvolumenstrom	Kühlung	Max / H / M / N / S	m^3/h	690 / 600 / 450 / 252 / 180	750 / 600 / 450 / 252 / 180
	Heizung	H / M / N	m^3/h	600 / 432 / 336	600 / 432 / 336
Entfeuchtungsrate			l/h	1,1	1,3
Betriebsstrom	Kühlung	Standard / Max	A	3,0 / 6,0	4,7 / 6,0
	Heizung	Standard / Max	A	3,7 / 7,0	4,5/ 7,0
Anlaufstrom	Kühlung	Standard	A	3,0	4,7
	Heizung	Standard	A	3,7	4,5
Abmessungen		H x B x T	mm	302 x 837 x 189	302 x 837 x 189
Gewicht			kg	8,5	8,5
Lüfter Motorleistung			W	30	30
Preis				647 €	780 €
Außeneinheit				**P09EN UA3**	**P12EN UA3**
Betriebsbereich	Kühlung	Min~Max	°C DB	-10 ~ 48	-10 ~ 48
	Heizung	Min~Max	°C WB	-10 ~ 24	-10 ~ 24
Schalldruckpegel	Kühlung	Hoch	dB(A)	49	49
	Heizung	Hoch	dB(A)	50	50
Schallleistungspegel	Kühlung	Hoch	dB(A)	65	65
Luftvolumenstrom	Kühlung	Hoch	m^3/h	1620	1620
Spannungsversorgung ü. AE			ø/V/Hz	1 / 220 - 240 / 50	1 / 220 - 240 / 50
Max. Absicherung			A	16	16
Empf. Netzkabel			Anz x mm^2	3 x 1,5	3 x 1,5
Empf. Verbindungsleitung			Anz x mm^2	4 x 0,75	4 x 0,75
Leitungslänge		Min~Max	m	3 ~ 15	3 ~ 15
Höhendifferenz	IE-AE	Max	m	7	7
Rohranschlüsse	Flüssig		mm(Zoll)	6,35 (1/4)	6,35 (1/4)
	Gas		mm(Zoll)	9,52 (3/8)	9,52 (3/8)
	Abfluss		mm(Zoll)	21,5 (0,85)	21,5 (0,85)
Kältemittel	Typ			R410A	R410A
	Füllmenge bis 7,5m		g	950	950
	Nachfüllmenge		g/m	20	20
Lüfter Motorleistung			W	43	43
Verdichter	Typ			Rotary	Rotary
Gewicht			kg	29	29
Abmessungen		H x B x T	mm	483 x 717 x 230	483 x 717 x 230
Preis				907 €	1.056 €
Setpreis				1.554 €	1.836 €

* Der Jahresverbrauch basiert auf einer durchschnittlichen Nutzung von 350 Betriebsstunden im Kühl- und 1400 Betriebsstunden im Heizmodus pro Jahr unter genannten Bedingungen.

Hinweise:
1. Da wir unsere Produkte ständig weiterentwickeln, können einige technische Daten ohne Ankündigung geändert werden.
2. Die Leistungen basieren auf folgenden Bedingungen: Kühlung: Innentemperatur 27°C DB / 19°C WB Außentemperatur 35°C DB / 24°C WB
   Heizung: Innentemperatur 20°C DB / 15°C WB Außentemperatur 7°C DB / 6°C WB
3. Die Größe der Elektroleitung muss den jeweiligen örtlichen, behördlichen und internationalen gesetzlichen Vorschriften entsprechen.
4. Produkte enthalten fluorierte Treibhausgase (R410A).

TECHNISCHE ZEICHNUNGEN

P09EN NSJ
P12EN NSJ

Nr.	Teile	Bemerkung
1	Frontblende	
2	Display & Signalempfänger	Versteckt
3	Luftfilter	
4	Ausbrechloch	Für Rohr und Kabel

Maßeinheit: mm

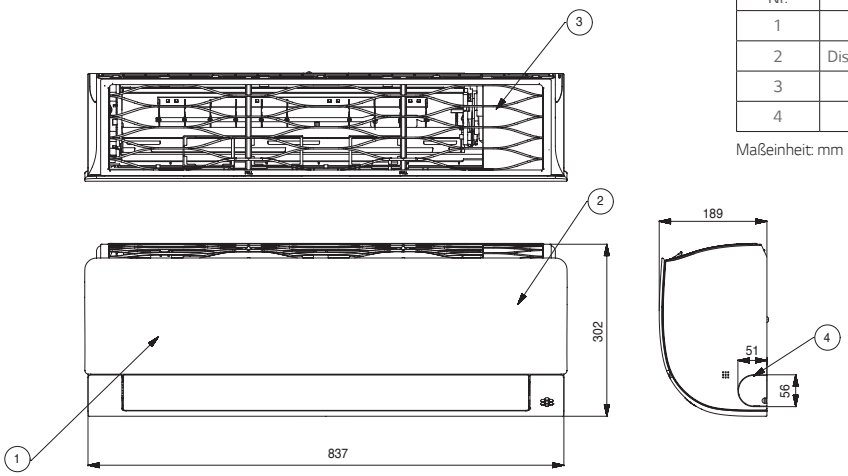

P09EN UA3
P12EN UA3

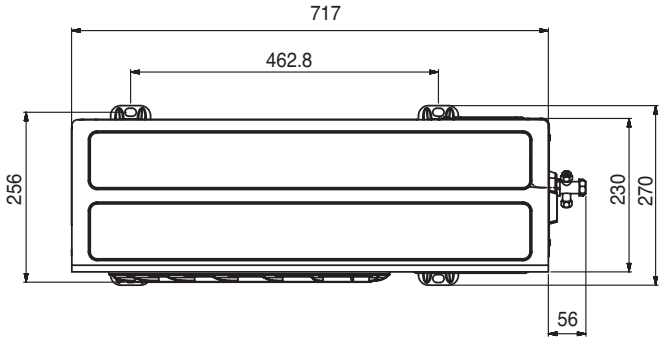

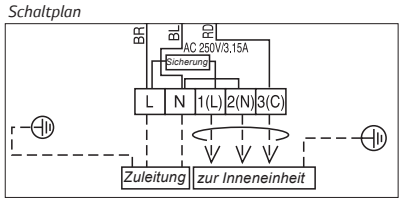

① Luftauslassgitter
② Gasleitungsanschluss
③ Flüssigkeitsleitungsanschluss
④ Anschlüsse für Strom und Kommunikation
⑤ Erdungsschraube

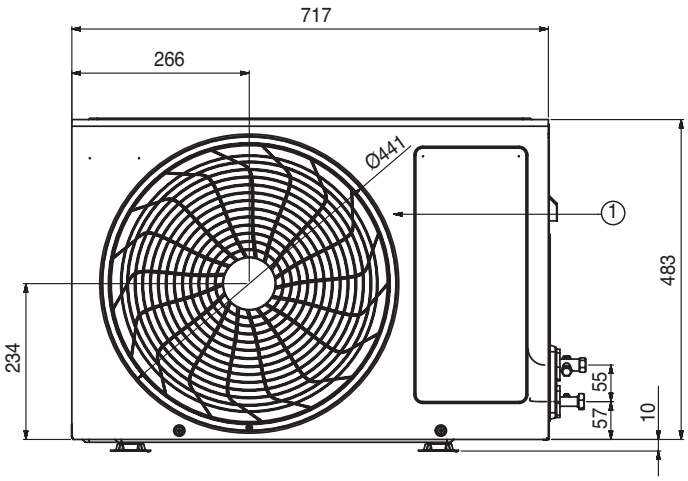

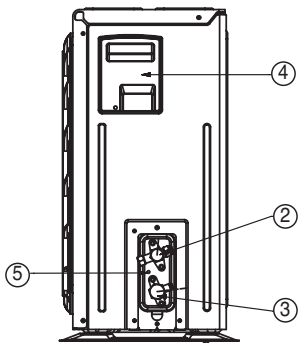

Maßeinheit: mm

P18EN / P24EN

Optional

Aktive Energie-kontrolle | Energie-anzeige | 2-Wege Swing | Jet Cool | Schnelles Heizen | Dualer Schutz-filter | Auto Reinigung | Komfort Luft | Low Noise 19dB | Silence Mode 3dB | Schnelle & einfache Installation | Wi-Fi Ready | Intelligente Diagnose

Inneneinheit				P18EN NSK	P24EN NSK
Leistung	Kühlung	Min/Standard/Max	kW	0,9 / 5,0 / 5,5	0,9 / 6,6 / 7,4
	Heizung	Min/Standard/Max	kW	0,9 / 5,8 / 6,4	0,9 / 7,5 / 8,6
	Heizung -7°C	Standard	kW	3,8	4,8
Leistungsaufnahme	Kühlung	Standard	kW	1,6	2,2
	Heizung +7°C	Standard	kW	1,6	2,3
EER				3,2	2,9
SEER				6,5	6,2
Leistung (nominal) Kühlen			kW	5,0	6,6
COP				3,6	3,25
SCOP				4,0	3,9
Leistung (nominal) Heizen			kW	3,9	5,0
Energieeffizienzklasse	Kühlen/Heizen			A++ / A+	A++ / A
Jahresenergieverbrauch *	Kühlen/Heizen		kWh	269 / 1365	372 / 1794
Schalldruckpegel	Kühlung	H / M / N / S	dB(A)	44 / 39 / 34 / 31	47 / 42 / 34 / 31
	Heizung	H / M / N	dB(A)	44 / 39 / 34	47 / 42 / 34
Schallleistungspegel	Kühlung	Hoch	dB(A)	60	65
Luftvolumenstrom	Kühlung	Max / H / M / N / S	m^3/h	1080 / 870/ 780 / 630 / 480	1200 / 966 / 780 / 630 / 480
	Heizung	H / M / N	m^3/h	960 / 810 / 660	1110 / 900 / 660
Entfeuchtungsrate			l/h	1,8	2,5
Betriebsstrom	Kühlung	Standard / Max	A	6,9 / 9,0	10,1 / 14
	Heizung	Standard / Max	A	7,1 / 9,5	10,4 / 14,0
Anlaufstrom	Kühlung	Standard	A	6,9	10,1
	Heizung	Standard	A	7,1	10,4
Abmessungen		H x B x T	mm	330 x 998 x 210	330 x 998 x 210
Gewicht			kg	11,6	12,5
Lüfter Motorleistung			W	30	60
Preis				844 €	1.045 €
Außeneinheit				**P18EN UL2**	**P24EN UUE**
Betriebsbereich	Kühlung	Min~Max	°C DB	-15 ~ 48	-15 ~ 48
	Heizung	Min~Max	°C WB	-10 ~24	-10 ~ 24
Schalldruckpegel	Kühlung	Hoch	dB(A)	53	56
	Heizung	Hoch	dB(A)	55	57
Schallleistungspegel	Kühlung	Hoch	dB(A)	65	70
Luftvolumenstrom	Kühlung	Hoch	m^3/h	2100	3000
Spannungsversorgung ü. AE			ø/V/Hz	1 / 220 - 240 / 50	1 / 220 - 240 / 50
Max. Absicherung			A	20	25
Empf. Netzkabel			Anz x mm^2	3 x 2,5	3 x 4
Empf. Verbindungsleitung			Anz x mm^2	4 x 1,0	4 x 1,0
Leitungslänge		Min~Max	m	3 ~ 20	3 ~ 30
Höhendifferenz	IE-AE	Max	m	10	15
Rohranschlüsse	Flüssig		mm(Zoll)	6,35 (1/4)	6,35 (1/4)
	Gas		mm(Zoll)	12,7 (1/2)	15,88 (5/8)
	Abfluss		mm(Zoll)	21,5 (0,85)	21,5 (0,85)
Kältemittel	Typ			R410A	R410A
	Füllmenge bis 7,5m		g	1200	1350
	Nachfüllmenge		g/m	30	35
Lüfter Motorleistung			W	43	85
Verdichter	Typ			Single Rotary	Twin Rotary
Gewicht			kg	36,7	46
Abmessungen		H x B x T	mm	545 x 770 x 288	655 x 870 x 320
Preis				1.766 €	2.048 €
Setpreis				2.610 €	3.093 €

* Der Jahresverbrauch basiert auf einer durchschnittlichen Nutzung von 350 Betriebsstunden im Kühl- und 1400 Betriebsstunden im Heizmodus pro Jahr unter genannten Bedingungen.

Hinweise:
1. Da wir unsere Produkte ständig weiterentwickeln, können einige technische Daten ohne Ankündigung geändert werden.
2. Die Leistungen basieren auf folgenden Bedingungen: Kühlung: Innentemperatur 27°C DB / 19°C WB Außentemperatur 35°C DB / 24°C WB
   Heizung: Innentemperatur 20°C DB / 15°C WB Außentemperatur 7°C DB / 6°C WB
3. Die Größe der Elektroleitung muss den jeweiligen örtlichen, behördlichen und internationalen gesetzlichen Vorschriften entsprechen.
4. Produkte enthalten fluorierte Treibhausgase (R410A).

TECHNISCHE ZEICHNUNGEN

P18EN NSK
P24EN NSK

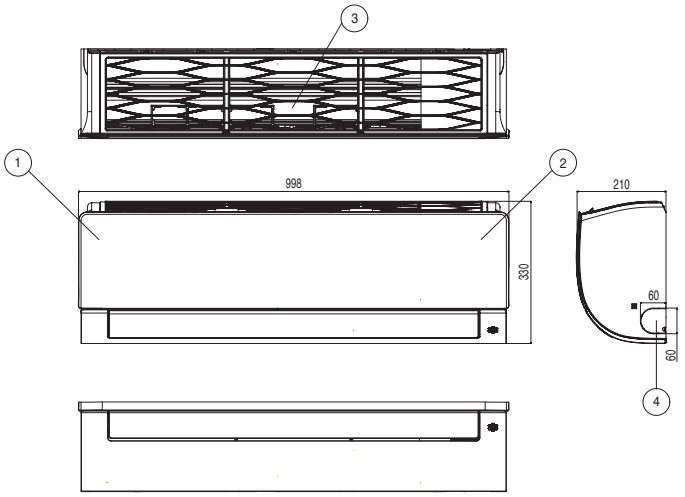

Nr.	Teile	Bemerkung
1	Frontblende	
2	Display & Signalempfänger	Versteckt
3	Luftfilter	
4	Ausbrechloch	Für Rohr und Kabel

Maßeinheit: mm

P18EN UL2

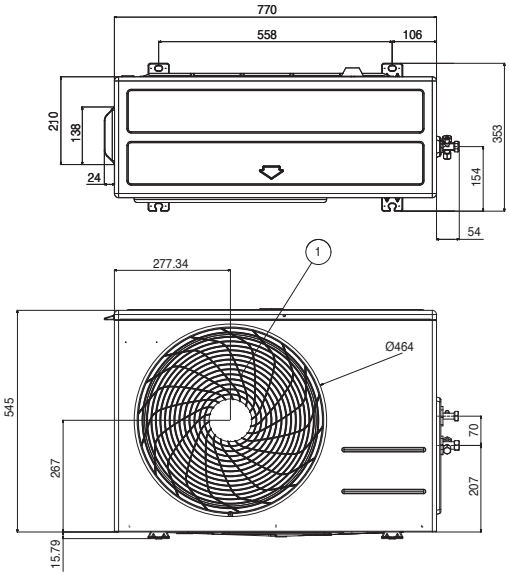

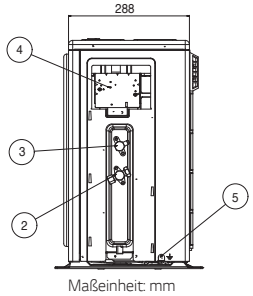

① Luftauslassgitter
② Gasleitungsanschluss
③ Flüssigkeitsleitungsanschluss
④ Anschlüsse für Strom und Kommunikation
⑤ Erdungsschraube

Maßeinheit: mm

Schaltplan

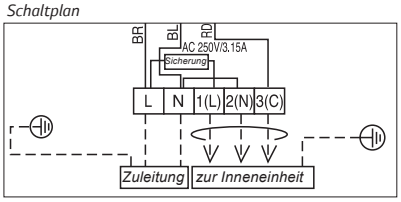

P24EN UUE

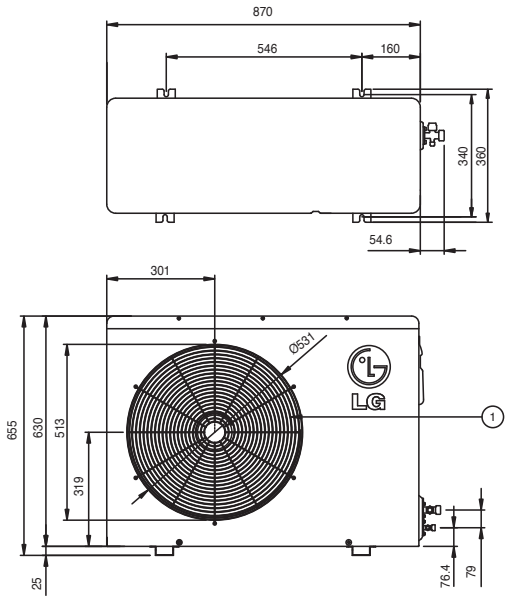

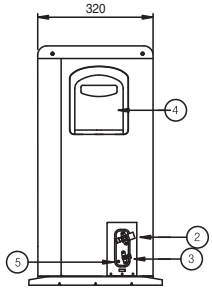

① Luftauslassgitter
② Gasleitungsanschluss
③ Flüssigkeitsleitungsanschluss
④ Anschlüsse für Strom und Kommunikation
⑤ Erdungsschraube

Maßeinheit: mm

Schaltplan

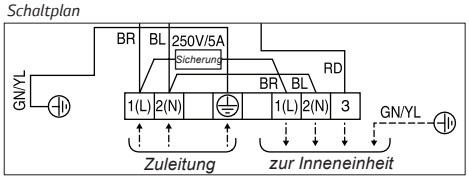

SINGLE SPLIT ZUBEHÖR

Kombinationstabelle

Zubehör	Leistung	ARTCOOL Stylist	Prestige	ARTCOOL Slim / Energy	Deluxe	Standard Plus
Kabelfern-bedienung	2,5kW	✓	✓	✓	✓	X
	3,5kW	✓	✓	✓	✓	X
	5,3kW	-	-	✓	✓	X
	7,0kW	-	-	-	✓	X
PI485	2,5kW	X	X	X	✓	X
	3,5kW	X	X	X	✓	X
	5,3kW	-	-	✓	✓	X
	7,0kW	-	-	-	✓	X
Externer Kontakt	2,5kW	✓	✓	✓	✓	X
	3,5kW	✓	✓	✓	✓	X
	5,3kW	-	-	✓	✓	X
	7,0kW	-	-	-	✓	X
Wi-Fi Ready	2,5kW	✓	✓	✓	✓	✓
	3,5kW	✓	✓	✓	✓	✓
	5,3kW	-	-	✓	✓	✓
	7,0kW	-	-	-	✓	✓

✓ = Kompatibel
X = Nicht kompatibel

Standardfernbedienung

PREMTB001

PREMTBB01

※* Alle weiteren anwendbaren Modelle finden Sie im PDB des jeweiligen Modells

Modell	PREMTB001 / PREMTBB01
An / Aus	●
Lüftergeschwindigkeit	●
Temperatureinstellung	●
Betriebsmodus	Kühlen / Heizen / Auto / Entfeuchten / Lüfter
Weiterer Modus	Plasma-Reinigung / Kühlen im Sparmodus / Auto-Reinigung / Heizung / Befeuchten
Auto-Swing	●
Lamellensteuerung	●
ESP-Funktion	●
Reservierung	Einfach / Schlaf / An / Aus / Woche / Jahr / Ferien
Zeitanzeige	●
Stromausfallkompensation	●
Kindersicherung	●
Filtersignal	●
Status LED	●
Raumtemperaturanzeige	●
Infrarot Sensor	●
Abmessungen (mm)	121 x 120 x 16
Hintergrundbeleuchtung	•
Energieverbrauchsanzeige	●
Modellinformation	●

• Anwendbar für MULTI V II, III und IV Serie

PI 485

PMNFP14A1

- Stromversorgung: Einphasig AC 220V 50/60Hz
- Max. Anzahl an Inneneinheiten, die verbunden werden können: 64 Einheiten
- Anwendbare Modelle: SINGLE SPLIT, MULTI V, MULTI, SINGLE UNIVERSAL, THERMA V

* Ab Serie MULTI V II benötigt man keinen zusätzlichen PI 480, da PI 485 ihrer Platine des Außengeräts enthalten ist.

SINGLE SPLIT ZUBEHÖR

Externer Kontakt

PDRYCB000 PDRYCB100 PDRYCB400

※ Alle weiteren anwendbaren Modelle finden Sie im PDB des jeweiligen Modells

Modell	PDRYCB000	PDRYCB100	PDRYCB400
Kontaktpunkt	1 Steuerungspunkt	1 Steuerungspunkt	2 Steuerungspunkte
Stromzufuhr	Wechselspannung 220V von extern	Wechselspannung 24V von extern	Gleichspannung 5V/12V von Inneneinheit
Spannungs- / Spannungsfreier Eingang	-	-	•
Ein/Aus Steuerung	•	•	•
Verriegeln / Entriegeln	-	-	•
Lüftergeschwindigkeit	-	-	•
Thermo aus	-	-	•
Energiesparbetrieb	-	-	•
Temperatureinstellung	-	-	•
Fehlerüberwachung	•	•	•
Betriebsüberwachung	•	•	•

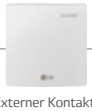

Externer Kontakt (Kontaktpunkt mit externen Geräten verbunden)

Elektronisches Schloss

Lichtsensor

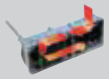

Feueralarm

Timer

Bewegungssensor

Türsensor

Kabellose Fernbedienung

AKB74955603

Prestige
Artcool
Deluxe
Standard Plus

Knopf	Display Ansicht	Beschreibung
⏻	-	An-/ Ausschalten der Klimaanlage.
TEMP	88	Zum Anpassen der gewünschten Temperatur zum kühlen, heizen oder Auto-Wechselmodus.
COMFORT AIR		Anpassung des Luftstromes.
LIGHT OFF	-	Einstellung der Helligkeit des Bildschirms.
MODE	❄	Auswahl des Kühlmodus.
	☀	Auswahl des Heizmodus.
	💧	Auswahl des Entfeuchtungsmodus.
	✣	Auswahl des Ventilationsmodus.
	Ⓐ	Auswahl von Auto-Wechselmodus / Auto-Betriebsmodus.
FAN SPEED		Einstellung de Lüftergeschwindigkeit.
ENERGY CTRL.		Energiespareinstellungen.
JET MODE	Po	Schnelle Änderung der Temperatur.
SWING SWING		Anpassung der Luftstromrichtung horizontal oder vertikal.
ROOM TEMP		Anzeige der Raumtemperatur.
℃ ↔ °F[5sec]	°C °F	Ändern der Anzeige von °C und °F.
SET/ CANCEL	-	Zum Einstellen / Schliessen der Funktionen und Timer.
▽ △	-	Zur Zeiteinstellung.
TIMER	-	An-/ Ausschalten der Klimaanlage automatisch.
CANCEL	-	Beenden der Zeiteinstellung.

AKB73996601

Stylist

Äußerer Zirkel		
⏻	An / Aus Knopf	Schaltet Anlage oder Displaybildschirm An / Aus
	Temperatur-anpassung	Passt Raumtemperatur im ACO, kühlen und heizen an.
✣	Lüftergeschwindigkeit IE	Regelt Lüftergeschwindigkeit
Bildschirm		
◀ ▶ ⌂	Icon zur Auswahl eines Menüs	◀ ▶, oder ⌂ drücken um ein Menü nach links oder rechts zu bringen
❄18℃	Anzeige Temperatur	Zeigt die Raumtemperatur an, wenn "Set Temp" gedrück wird.
✣	Anzeige Lüftergeschwindigkeit	Wenn zusätzliche Funktionen eingestellt sind, werden diese und die Lüftergeschwindigkeit abwechselnd angezeigt.
	Icon zum An-/Ausschalten der Beleuchtung der Inneneinheit.	
❄ Ⓐ 💧 ☀ ✣	**Anzeige Betriebsmodus**	Kühlen / Auto-Wechsel / Entfeuchtung / Heizen / Luftzirkulation
	Anzeige Batteriestatus	Zeigt verbleibende Batteriezeit an.

CAC SINGLE SPLIT

LG COMMERCIAL AIR CONDITIONERS

Single Split (H-Inverter)

Deckenkassetten 44

Kanalgeräte 46

Deckengeräte 48

Single Split (Standard Inverter)

Deckenkassetten 50

Kanalgeräte mit mittlerer / hoher Pressung 56

Kanalgeräte mit niedriger Pressung 62

Truhen -Deckengeräte 66

Deckengeräte 68

Konsole 72

Wandgeräte 74

Standgeräte 76

AHU KIT 78

Synchro 80

CAC SINGLE SPLIT MODELLÜBERSICHT

LG COMMERCIAL AIR CONDITIONER

H-Inverter						
Typ		Deckenkassetten	Kanalklimageräte	Deckengeräte	Außeneinheiten	
kBtu	kW				1ø	3ø
9	2,5					
12	3,5					
18	5,0					
24	7,1					
30	8,0					
36	10,0	UT36H NM4	UB36H NR3	UV36H NL4		UU37WH U33
42	12,5	UT42H NM4	UB42H NR3	UV42H NL4		UU43WH U33
48	14,0	UT48H NM4	UB48H NR3	UV48H NL4		UU49WH U33
60	15,0					
70	20,0					
85	25,0					

Standard Inverter						
Decken-kassetten	Kanalklimageräte		Deckengeräte	Konsole / Wand- / Standgeräte	Universal Außeneinheiten	
	Mittl-/ Hohe Pr.	Niedrige Pr.			1ø	3ø
CT09 NR2		CB09L N12	CV09 NE2	CQ09 NA0	UU09W ULD	
CT12 NR2		CB12L N22	CV12 NE2	CQ12 NA0	UU12W ULD	
CT18 NQ4	CM18 N14	CB18L N22	CV18 NJ2	CQ18 NA0	UU18W UE4	
CT24 NP4	CM24 N14	CB24L N32	CV24 NJ2		UU24W U44	
UT30 NP4	UM30 N14		UV30 NJ2	UJ30 NV2	UU30W U44	
UT36 NN2	UM36 N24		UV36 NK2	UJ36 NV2		UU37W UO2
UT42 NM2	UM42 N24		UV42 NL2			UU43W U32
UT48 NM2	UM48 N34		UV48 NL2	UP48 NT2		UU49W U32
UT60 NM2	UM60 N34		UV60 NL2			UU61W U32
	UB70 N94					UU70W U34
	UB85 N94					UU85W U74

UT36H / UT42H / UT48H

UU37WH
UU43WH
UU49WH

Inneneinheit				UT36H NM4	UT42H NM4	UT48H NM4
Leistung	Kühlung	Min/Standard/Max	kW	4,5 / 9,5 / 13,0	5,0 / 12,1 / 14,5	5,5 / 13,4 / 16,0
	Heizung	Min/Standard/Max	kW	5,0 / 10,8 / 13,7	5,5 / 13,5 / 16,5	6,1 / 15,5 / 18,0
	Heizung -7°C	Max	kW	11,5	13,9	15,3
Leistungsaufnahme	Kühlung	Standard	kW	2,15	3,13	3,80
	Heizung	Standard	kW	2,39	3,35	4,05
Leistungsaufnahme (nur IE)		Min/Standard/Max	W	40 / 190 / 210	50 / 190 / 210	50 / 190 / 210
Betriebsstrom	Kühlen/Heizen	Standard	A	3,8 / 4,2	5,5 / 5,9	6,7 / 7,1
Spannungsversorgung ü. AE			ø/V/Hz	1 / 220 - 240 / 50	1 / 220 - 240 / 50	1 / 220 - 240 / 50
EER				4,42	3,87	3,53
COP				4,53	4,03	3,83
SEER				6,81	-	-
SCOP				4,61	-	-
Leistung (nominal) (@-10°C)			kW	10,0	-	-
Energieeffizienzklasse	Kühlen/Heizen			A++ / A++	-	-
Jahresenergieverbrauch *	Kühlen/Heizen		kWh	488 / 3.043	-	-
Rohranschlüsse	Flüssig		mm(Zoll)	ø 9,52 (3/8)	ø 9,52 (3/8)	ø 9,52 (3/8)
	Gas		mm(Zoll)	ø 15,88 (5/8)	ø 15,88 (5/8)	ø 15,88 (5/8)
	Abfluss	AE / IE	mm	32 / 25	32 / 25	32 / 25
Luftvolumenstrom		H / M / N	m^3/h	1.920 / 1566 / 1212	1.980 / 1.680 / 1260	1.980 / 1.680 / 1.320
Schalldruckpegel	Kühlung	H / M / N	dB(A)	44 / 40 / 36	45 / 41 / 37	45 / 41 / 38
Schallleistungspegel	Kühlung	Max	dB(A)	62	62	62
Entfeuchtungsrate			l/h	1,5	3,3	4,4
Abmessungen		H x B x T	mm	288 x 840 x 840	288 x 840 x 840	288 x 840 x 840
Gewicht			kg	28,0	28,0	28,0
Zierblende	Modell			PT-UMC1	PT-UMC1	PT-UMC1
	Farbe			RAL 120-4 (Morning Fog)	RAL 120-4 (Morning Fog)	RAL 120-4 (Morning Fog)
	Abmessungen	H x B x T	mm	25 x 950 x 950	25 x 950 x 950	25 x 950 x 950
	Gewicht		kg	5,0	5,0	5,0
	Preis		€	289	289	289
Preis Inneneinheit ohne Blende			€	2.797	3.089	3.318
Außeneinheit				**UU37WH U33**	**UU43WH U33**	**UU49WH U33**
Verdichter	Typ			Twin Rotary	Twin Rotary	Twin Rotary
Luftvolumenstrom		Standard	m^3/h	6.600	6.600	6.600
Schalldruckpegel	Kühlung	Standard	dB(A)	51	52	52
	Heizung	Standard	dB(A)	53	54	54
Schallleistungspegel	Kühlung	Max	dB(A)	66	67	68
Abmessungen		H x B x T	mm	1.380 x 950 x 330	1380 x 950 x 330	1380 x 950 x 330
Gewicht			kg	93	93	93
Kältemittel	Typ			R410A	R410A	R410A
	Füllmenge bis 10m		g	3.400	3.400	3.400
	Nachfüllmenge		g/m	40	40	40
Betriebsbereich (Außen)	Kühlung	Min~Max	°C DB	-15 ~ 48	-15 ~ 48	-15 ~ 48
	Heizung	Min~Max	°C WB	-20 ~ 18	-20 ~ 18	-20 ~ 18
Spannungsversorgung			ø/V/Hz	3 / 380 - 415 / 50	3 / 380 - 415 / 50	3 / 380 - 415 / 50
Empf. Netzkabel			Anz x mm^2	5 x 2,5	5 x 2,5	5 x 2,5
Empf. Verbindungsleitung			Anz x mm^2	4 x 0,75	4 x 0,75	4 x 0,75
Max. Absicherung			A	20	20	20
Leitungslänge		Min~Max	m	5 ~ 75	5 ~ 75	5 ~ 75
Höhendifferenz	IE-AE	Max	m	30	30	30
Rohranschlüsse	Flüssig		mm(Zoll)	ø 9,52 (3/8)	ø 9,52 (3/8)	ø 9,52 (3/8)
	Gas		mm(Zoll)	ø 15,88 (5/8)	ø 15,88 (5/8)	ø 15,88 (5/8)
Preis Außeneinheit			€	4.325	4.845	5.462
Setpreis mit Blende			€	7.411	8.223	9.069

* Der Jahresverbrauch basiert auf einer durchschnittlichen Nutzung von 350 Betriebsstunden im Kühl- und 1400 Betriebsstunden im Heizmodus pro Jahr unter genannten Bedingungen.

Hinweise:
1. Da wir unsere Produkte ständig weiterentwickeln, können einige technische Daten ohne Ankündigung geändert werden.
2. Die Leistungen basieren auf folgenden Bedingungen: Kühlung: Innentemperatur 27°C DB / 19°C WB Außentemperatur 35°C DB / 24°C WB
   Heizung: Innentemperatur 20°C DB / 15°C WB Außentemperatur 7°C DB / 6°C WB
3. Die Größe der Elektroleitung muss den jeweiligen örtlichen, behördlichen und internationalen gesetzlichen Vorschriften entsprechen.
4. Produkte enthalten fluorierte Treibhausgase.

TECHNISCHE ZEICHNUNGEN

UT36H NM4 / UT42H NM4 / UT48H NM4

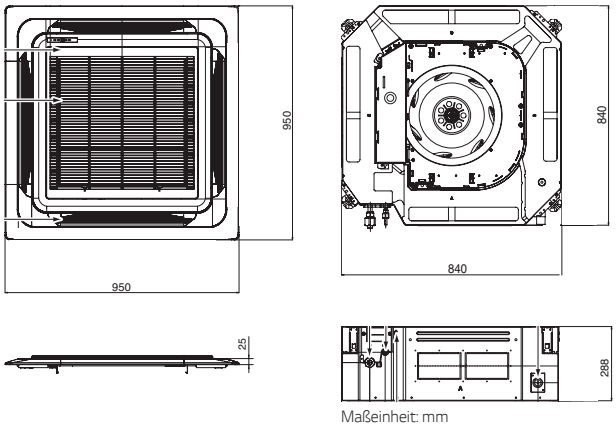

Maßeinheit: mm

UU37WH U33 / UU43WH U33 / UU49WH U33

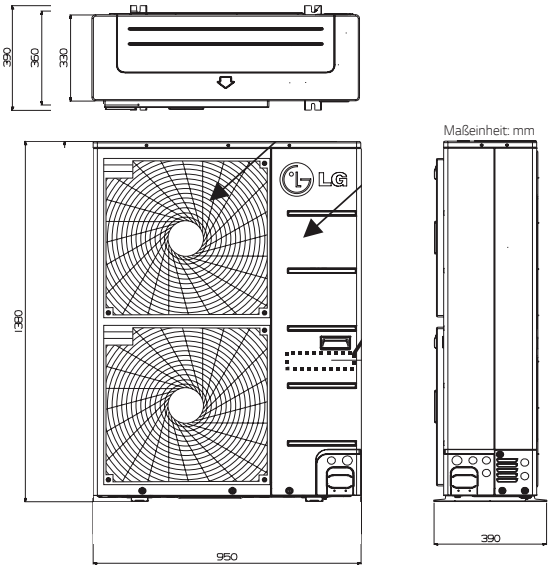

Maßeinheit: mm

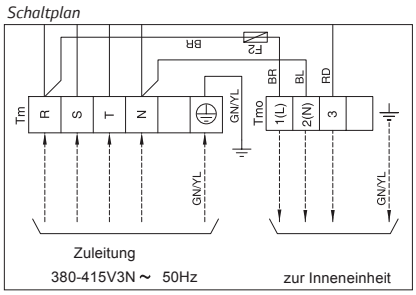

UB36H
UB42H / UB48H

UU37WH
UU43WH
UU49WH

Inneneinheit				UB36H NR3	UB42H NR3	UB48H NR3
Leistung	Kühlung	Min/Standard/Max	kW	4,8 / 9,5 / 13,0	5,1 / 12,1 / 14,5	5,5 / 13,4 / 16
	Heizung	Min/Standard/Max	kW	5,3 / 10,8 / 13,7	5,6 / 13,5 / 16,5	6,1 / 15,5 / 18
	Heizung -7°C	Max	kW	11,2	14,0	15,5
Leistungsaufnahme	Kühlung	Standard	kW	2,16	3,16	3,88
	Heizung	Standard	kW	2,57	3,50	4,18
Leistungsaufnahme (nur IE)	ESP 2,5mmAq	Min/Max	W	80 / 180	90 / 190	100 / 220
	ESP 5,0mmAq	Min/Max	W	100 / 200	120 / 220	190 / 280
Betriebsstrom	Kühlen/Heizen	Standard	A	3,8 / 4,5	5,6 / 6,2	6,9 / 7,4
Spannungsversorgung ü. AE			ø/V/Hz	1 / 220 - 240 / 50	1 / 220 - 240 / 50	1 / 220 - 240 / 50
EER				4,40	3,83	3,45
COP				4,21	3,86	3,71
SEER				6,54	-	-
SCOP				4,23	-	-
Leistung (nominal) (@-10°C)			kW	11,0	-	-
Energieeffizienzklasse	Kühlen/Heizen			A++ / A+	-	-
Jahresenergieverbrauch *	Kühlen/Heizen		kWh	508 / 3.641	-	-
Rohranschlüsse	Flüssig		mm(Zoll)	ø 9,52 (3/8)	ø 9,52 (3/8)	ø 9,52 (3/8)
	Gas		mm(Zoll)	ø 15.88 (5/8)	ø 15,88 (5/8)	ø 15,88 (5/8)
	Abfluss	AE / IE	mm	32 / 25	32 / 25	32 / 25
Luftvolumenstrom		H / M / N	m^3/h	2040 / 1680 / 1260	2220 / 1860 / 1440	2400 / 2040 / 1680
Schalldruckpegel	Kühlung	H / M / N	dB(A)	39 / 37 / 35	40 / 38 / 36	41 / 39 / 37
Schallleistungspegel	Kühlung	Max	dB(A)	60	62	62
Entfeuchtungsrate			l/h	1,6	3,7	4,5
Abmessungen		H x B x T	mm	380 x 1230 x 590	380 x 1230 x 590	380 x 1230 x 590
Gewicht			kg	52	52	52
Externe statische Pressung		Min-Max	Pa	39 - 118	49 - 118	49 - 118
Preis				2.178	2.549	2.776
Außeneinheit				**UU37WH U33**	**UU43WH U33**	**UU49WH U33**
Verdichter	Typ			Twin Rotary	Twin Rotary	Twin Rotary
Luftvolumenstrom		Standard	m^3/h	6600	6600	6600
Schalldruckpegel	Kühlung	Standard	dB(A)	51	52	52
	Heizung	Standard	dB(A)	53	54	54
Schallleistungspegel	Kühlung	Max	dB(A)	66	67	68
Abmessungen		H x B x T	mm	1380 x 950 x 330	1380 x 950 x 330	1380 x 950 x 330
Gewicht			kg	93	93	93
Kältemittel	Typ			R410A	R410A	R410A
	Füllmenge bis 10m		g	3400	3400	3400
	Nachfüllmenge		g/m	40	40	40
Betriebsbereich (Außen)	Kühlung	Min~Max	°C DB	-15 ~ 48	-15 ~ 48	-15 ~ 48
	Heizung	Min~Max	°C WB	-20 ~ 18	-20 ~ 18	-20 ~ 18
Spannungsversorgung			ø/V/Hz	3 / 380 - 415 / 50	3 / 380 - 415 / 50	3 / 380 - 415 / 50
Empf. Netzkabel			Anz x mm^2	5 x 2,5	5 x 2,5	5 x 2,5
Empf. Verbindungsleitung			Anz x mm^2	4 x 0,75	4 x 0,75	4 x 0,75
Max. Absicherung			A	20	20	20
Leitungslänge		Min~Max	m	5 ~ 75	5 ~ 75	5 ~ 75
Höhendifferenz	IE-AE	Max	m	30	30	30
Rohranschlüsse	Flüssig		mm(Zoll)	ø 9,52 (3/8)	ø 9,52 (3/8)	ø 9,52 (3/8)
	Gas		mm(Zoll)	ø 15,88 (5/8)	ø 15,88 (5/8)	ø 15,88 (5/8)
Preis				4.325	4.845	5.462
Setpreis				6.503	7.394	8.238

* Der Jahresverbrauch basiert auf einer durchschnittlichen Nutzung von 350 Betriebsstunden im Kühl- und 1400 Betriebsstunden im Heizmodus pro Jahr unter genannten Bedingungen.

Hinweise:
1. Da wir unsere Produkte ständig weiterentwickeln, können einige technische Daten ohne Ankündigung geändert werden.
2. Die Leistungen basieren auf folgenden Bedingungen: Kühlung: Innentemperatur 27°C DB / 19°C WB Außentemperatur 35°C DB / 24°C WB
   Heizung: Innentemperatur 20°C DB / 15°C WB Außentemperatur 7°C DB / 6°C WB
3. Die Größe der Elektroleitung muss den jeweiligen örtlichen, behördlichen und internationalen gesetzlichen Vorschriften entsprechen.
4. Produkte enthalten fluorierte Treibhausgase.

TECHNISCHE ZEICHNUNGEN

UB36H NR3
UB42H NR3
UB48H NR3

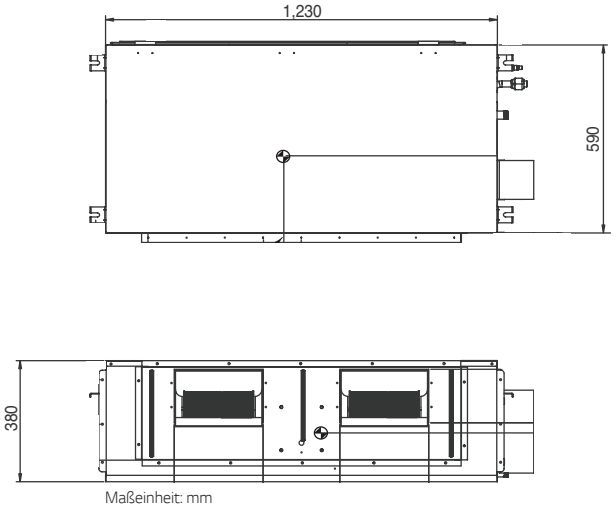

UU37WH U33
UU43WH U33
UU49WH U33

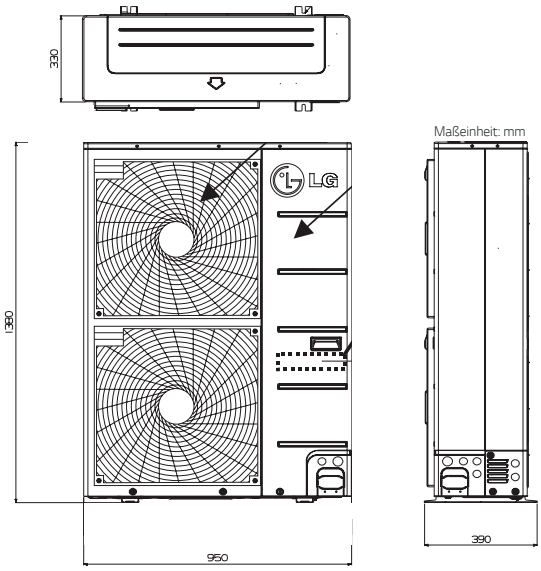

Schaltplan

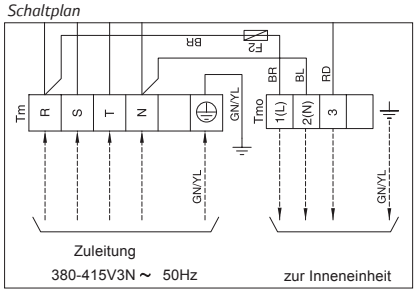

UV36H
UV42H / UV48H

UU37WH
UU43WH
UU49WH

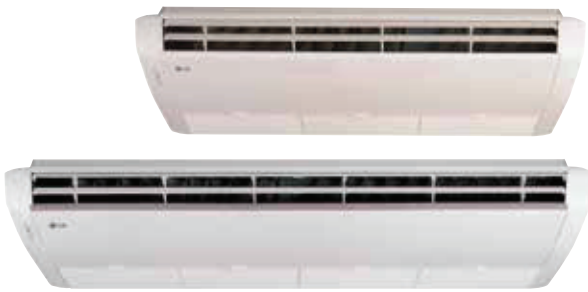

Inneneinheit				UV36H NL4	UV42H NL4	UV48H NL4
Leistung	Kühlung	Min/Standard/Max	kW	4,5 / 9,5 / 13	5,0 / 12,1 / 14,5	5,5 / 13,4 / 16
	Heizung	Min/Standard/Max	kW	5,0 / 10,8 / 13,7	5,5 / 13,5 / 16,5	6,1 / 15,0 / 18,0
	Heizung -7°C	Max	kW	11,1	13,9	15,2
Leistungsaufnahme	Kühlung	Standard	kW	2,36	3,43	4,01
	Heizung	Standard	kW	2,57	3,64	4,44
Leistungsaufnahme (nur IE)		Min/Standard/Max	W	80 / 160	80 / 160	85 / 160
Betriebsstrom	Kühlen/Heizen	Standard	A	4,2 / 4,5	6,1 / 6,5	7,1 / 8,1
Spannungsversorgung ü. AE			ø/V/Hz	1 / 220 - 240 / 50	1 / 220 - 240 / 50	1 / 220 - 240 / 50
EER				4,02	3,53	3,34
COP				4,21	3,71	3,38
SEER				6,43	-	-
SCOP				4,36	-	-
Leistung (nominal) (@-10°C)			kW	11,0	-	-
Energieeffizienzklasse	Kühlen/Heizen			A++ / A+	-	-
Jahresenergieverbrauch *	Kühlen/Heizen		kWh	517 / 3532	-	-
Rohranschlüsse	Flüssig		mm(Zoll)	ø 9,52 (3/8)	ø 9,52 (3/8)	ø 9,52 (3/8)
	Gas		mm(Zoll)	ø 15,88 (5/8)	ø 15,88 (5/8)	ø 15,88 (5/8)
	Abfluss	AE / IE	mm	21,5 / 16,0	21,5 / 16,0	21,5 / 16,0
Luftvolumenstrom		H / M / N	m^3/h	1716 / 1614 / 1512	1716 / 1614 / 1512	1890 / 1782 / 1680
Schalldruckpegel	Kühlung	H / M / N	dB(A)	47 / 46 / 44	47 / 46 / 44	48 / 47 / 45
Schallleistungspegel	Kühlung	Max	dB(A)	65	66	67
Entfeuchtungsrate			l/h	3,4	5	5,8
Abmessungen		H x B x T	mm	220 x 1750 x 650	220 x 1750 x 650	220 x 1750 x 650
Gewicht			kg	36	36	36
Preis			€	2.847	3.015	3.142
Außeneinheit				**UU37WH U33**	**UU43WH U33**	**UU49WH U33**
Verdichter	Typ			Twin Rotary	Twin Rotary	Twin Rotary
Luftvolumenstrom		Standard	m^3/h	6600	6600	6600
Schalldruckpegel	Kühlung	Standard	dB(A)	51	52	52
	Heizung	Standard	dB(A)	53	54	54
Schallleistungspegel	Kühlung	Max	dB(A)	66	67	68
Abmessungen		H x B x T	mm	1380 x 950 x 330	1380 x 950 x 330	1380 x 950 x 330
Gewicht			kg	93	93	93
Kältemittel	Typ			R410A	R410A	R410A
	Füllmenge bis 10m		g	3400	3400	3400
	Nachfüllmenge		g/m	40	40	40
Betriebsbereich (Außen)	Kühlung	Min~Max	°C DB	-15 ~ 48	-15 ~ 48	-15 ~ 48
	Heizung	Min~Max	°C WB	-20 ~ 18	-20 ~ 18	-20 ~ 18
Spannungsversorgung			ø/V/Hz	3 / 380 - 415 / 50	3 / 380 - 415 / 50	3 / 380 - 415 / 50
Empf. Netzkabel			Anz x mm^2	5 x 2,5	5 x 2,5	5 x 2,5
Empf. Verbindungsleitung			Anz x mm^2	4 x 0,75	4 x 0,75	4 x 0,75
Max. Absicherung			A	20	20	20
Leitungslänge		Min~Max	m	5 ~ 75	5 ~ 75	5 ~ 75
Höhendifferenz	IE-AE	Max	m	30	30	30
Rohranschlüsse	Flüssig		mm(Zoll)	ø 9,52 (3/8)	ø 9,52 (3/8)	ø 9,52 (3/8)
	Gas		mm(Zoll)	ø 15,88 (5/8)	ø 15,88 (5/8)	ø 15,88 (5/8)
Preis			€	4.325	4.845	5.462
Setpreis			€	7.172	7.860	8.604

* Der Jahresverbrauch basiert auf einer durchschnittlichen Nutzung von 350 Betriebsstunden im Kühl- und 1400 Betriebsstunden im Heizmodus pro Jahr unter genannten Bedingungen.

Hinweise:
1. Da wir unsere Produkte ständig weiterentwickeln, können einige technische Daten ohne Ankündigung geändert werden.
2. Die Leistungen basieren auf folgenden Bedingungen: Kühlung: Innentemperatur 27°C DB / 19°C WB Außentemperatur 35°C DB / 24°C WB
   Heizung: Innentemperatur 20°C DB / 15°C WB Außentemperatur 7°C DB / 6°C WB
3. Die Größe der Elektroleitung muss den jeweiligen örtlichen, behördlichen und internationalen gesetzlichen Vorschriften entsprechen.
4. Produkte enthalten fluorierte Treibhausgase.

TECHNISCHE ZEICHNUNGEN

UV36H NL4
UV42H NL4
UV48H NL4

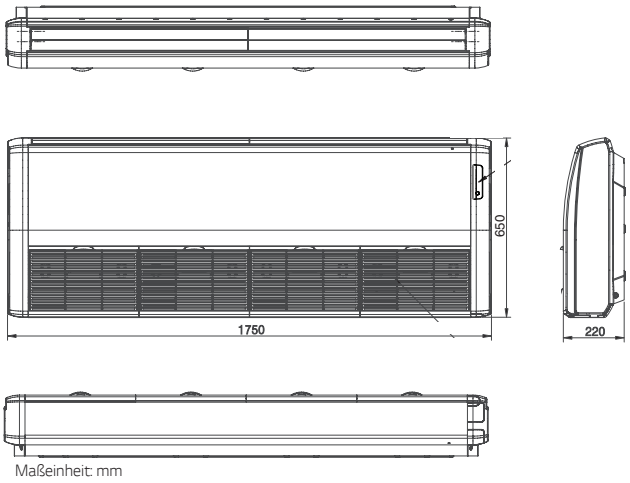

UU37WH U33
UU43WH U33
UU49WH U33

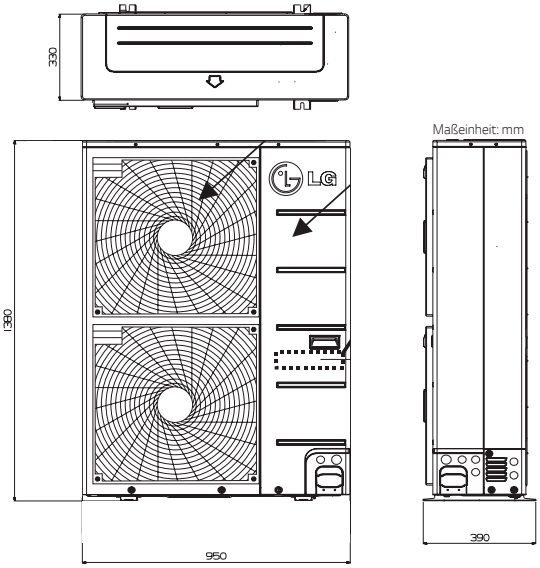

Schaltplan

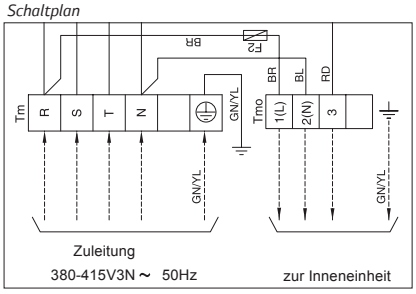

CT09 / CT12 / CT18

UU09W
UU12W

UU18W

Inneneinheit				CT09 NR2	CT12 NR2	CT18 NQ4
Leistung	Kühlung	Min/Standard/Max	kW	1,0 / 2,5 / 2,8	1,4 / 3,4 / 3,7	2,0 / 5,0 / 5,5
	Heizung	Min/Standard/Max	kW	1,2 / 3,0 / 3,3	1,6 / 4,0 / 4,4	2,2 / 5,8 / 6,8
	Heizung -7°C	Max	kW	2,7	3,6	4,9
Leistungsaufnahme	Kühlung	Standard	kW	0,75	1,06	1,56
	Heizung	Standard	kW	0,81	1,10	1,66
Leistungsaufnahme (nur IE)		Min/Standard/Max	W	10 / 20 / 20	10 / 20 / 20	10 / 30 / 40
Betriebsstrom	Kühlen/Heizen	Standard	A	3,3 / 3,5	4,61 / 4,78	7,1 / 7,5
Spannungsversorgung ü. AE			ø/V/Hz	1 / 220 - 240 / 50	1 / 220 - 240 / 50	1 / 220 - 240 / 50
EER				3,33	3,21	3,22
COP				3,70	3,64	3,62
SEER				5,11	5,61	6,10
SCOP				3,81	3,91	4,25
Leistung (nominal) (@-10°C)			kW	2,8	3,0	4,1
Energieeffizienzklasse	Kühlen/Heizen			A / A	A+ / A	A++ / A+
Jahresenergieverbrauch *	Kühlen/Heizen		kWh	172 / 1032	213 / 1077	287 / 1,351
Rohranschlüsse	Flüssig		mm(Zoll)	ø 6,35 (1/4)	ø 6,35 (1/4)	ø 6,35 (1/4)
	Gas		mm(Zoll)	ø 9,52 (3/8)	ø 9,52 (3/8)	ø 12,7 (1/2)
	Abfluss	AE / IE	mm	32 / 25	32 / 25	32 / 25
Luftvolumenstrom		H / M / N	m^3/h	510 / 420 / 360	570 / 480 / 420	780 / 720 / 660
Schalldruckpegel	Kühlung	H / M / N	dB(A)	36 / 33 / 30	38 / 35 / 32	41 / 39 / 36
Schallleistungspegel	Kühlung	Max	dB(A)	48	51	57
Entfeuchtungsrate			l/h	1,4	1,7	2,1
Abmessungen		H x B x T	mm	214 x 570 x 570	214 x 570 x 570	256 x 570 x 570
Gewicht			kg	14	14	15,3
Zierblende	Modell			PT-UQC	PT-UQC	PT-UQC
	Farbe			RAL 120-4 (Morning Fog)	RAL 120-4 (Morning Fog)	RAL 120-4 (Morning Fog)
	Abmessungen	H x B x T	mm	22 x 700 x 700	22 x 700 x 700	22 x 700 x 700
	Gewicht		kg	3	3	3
	Preis		€	289	289	289
Preis Inneneinheit ohne Blende			€	1.075	1.257	1.509
Außeneinheit				**UU09W ULD**	**UU12W ULD**	**UU18W UE4**
Verdichter	Typ			Rotary	Rotary	Twin Rotary
Luftvolumenstrom		Standard	m^3/h	1920	1920	3000
Schalldruckpegel	Kühlung	Standard	dB(A)	47	47	47
	Heizung	Standard	dB(A)	48	48	52
Schallleistungspegel	Kühlung	Max	dB(A)	56	57	62
Abmessungen		H x B x T	mm	540 x 770 x 245	540 x 770 x 245	655 x 870 x 320
Gewicht			kg	32	32	44,8
Kältemittel	Typ			R410A	R410A	R410A
	Füllmenge bis 10m		g	1000	1000	1300
	Nachfüllmenge		g/m	20	20	20
Betriebsbereich (Außen)	Kühlung	Min~Max	°C DB	-10 ~ 43	-10 ~ 43	-15 ~ 48
	Heizung	Min~Max	°C WB	-18 ~ 18	-18 ~ 18	-18 ~ 18
Spannungsversorgung			ø/V/Hz	1 / 220 - 240 / 50	1 / 220 - 240 / 50	1 / 220 - 240 / 50
Empf. Netzkabel			Anz x mm^2	3 x 2,5	3 x 2,5	3 x 2,5
Empf. Verbindungsleitung			Anz x mm^2	4 x 0,75	4 x 0,75	4 x 0,75
Max. Absicherung			A	16	16	20
Leitungslänge		Min~Max	m	5 ~ 15	5 ~ 15	5 ~ 30
Höhendifferenz	IE-AE	Max	m	10	10	30
Rohranschlüsse	Flüssig		mm(Zoll)	ø 6,35 (1/4)	ø 6,35 (1/4)	ø 6,35 (1/4)
	Gas		mm(Zoll)	ø 9,52 (3/8)	ø 9,52 (3/8)	ø 12,7 (1/2)
Preis			€	1.452	1.634	2.080
Setpreis mit Blende			€	2.816	3.180	3.878

* Der Jahresverbrauch basiert auf einer durchschnittlichen Nutzung von 350 Betriebsstunden im Kühl- und 1400 Betriebsstunden im Heizmodus pro Jahr unter genannten Bedingungen.

Hinweise:
1. Da wir unsere Produkte ständig weiterentwickeln, können einige technische Daten ohne Ankündigung geändert werden.
2. Die Leistungen basieren auf folgenden Bedingungen: Kühlung: Innentemperatur 27°C DB / 19°C WB Außentemperatur 35°C DB / 24°C WB
   Heizung: Innentemperatur 20°C DB / 15°C WB Außentemperatur 7°C DB / 6°C WB
3. Die Größe der Elektroleitung muss den jeweiligen örtlichen, behördlichen und internationalen gesetzlichen Vorschriften entsprechen.
4. Produkte enthalten fluorierte Treibhausgase.

TECHNISCHE ZEICHNUNGEN

CT09 NR2
CT12 NR2

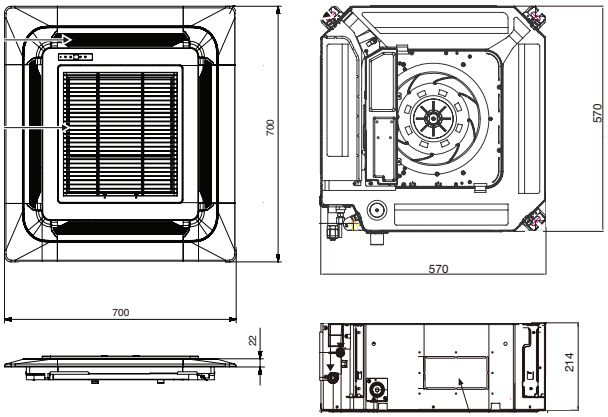

Maßeinheit: mm

CT18 NQ4

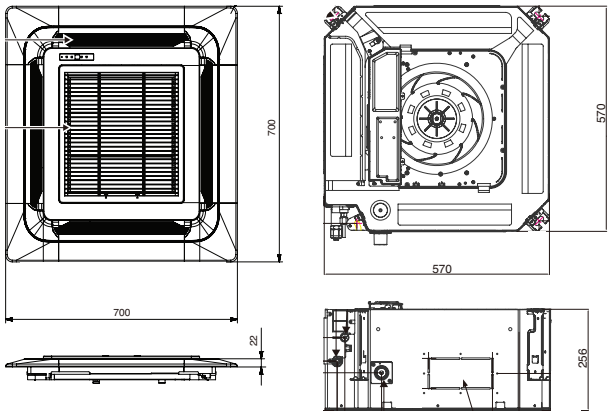

Maßeinheit: mm

UU09W ULD
UU12W ULD

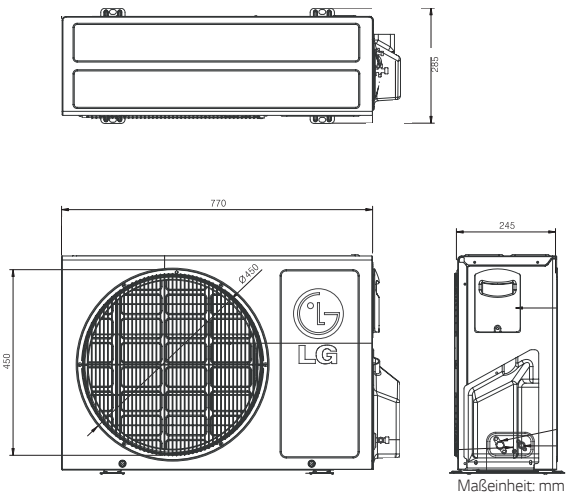

Maßeinheit: mm

Schaltplan

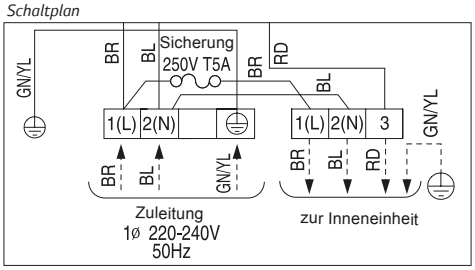

UU18W UE4

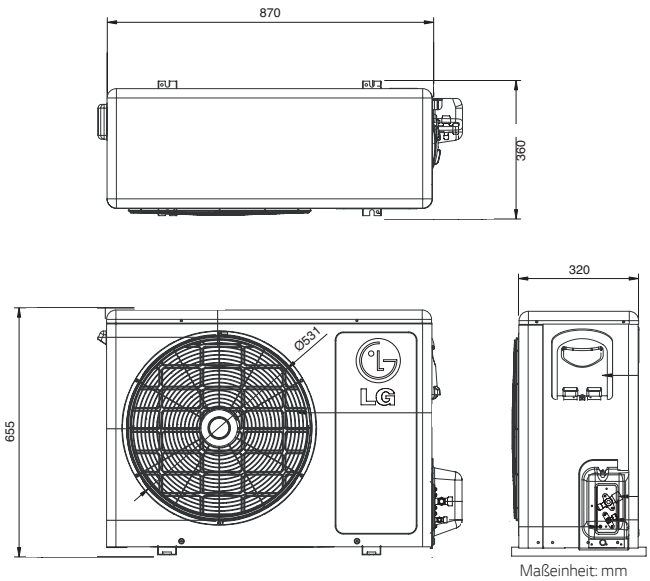

Maßeinheit: mm

Schaltplan

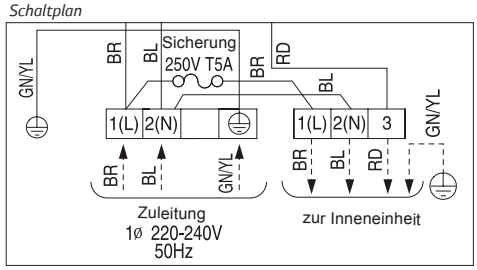

CT24 / UT30 / UT36

UU24W
UU30W

UU37W

Inneneinheit				CT24 NP4	UT30 NP4	UT36 NN2
Leistung	Kühlung	Min/Standard/Max	kW	2,8 / 6,8 / 7,8	3,2 / 8,0 / 8,8	4,0 / 10,0 / 11,0
	Heizung	Min/Standard/Max	kW	3,2 / 8,0 / 8,8	3,6 / 9,0 / 9,9	4,4 / 11,0 / 12,1
	Heizung -7°C	Max	kW	7,2	8,1	9,8
Leistungsaufnahme	Kühlung	Standard	kW	2,00	2,49	2,82
	Heizung	Standard	kW	2,22	2,72	3,09
Leistungsaufnahme (nur IE)		Min/Standard/Max	W	20 / 50 / 60	30 / 70 / 80	40 / 130 / 140
Betriebsstrom	Kühlen/Heizen	Standard	A	8,9 / 9,7	10,8 / 11,8	4,1 / 4,4
Spannungsversorgung ü. AE			ø/V/Hz	1 / 220 - 240 / 50	1 / 220 - 240 / 50	1 / 220 - 240 / 50
EER				3,7	3,21	3,55
COP				3,62	3,31	3,56
SEER				6,80	6,30	5,41
SCOP				4,20	4,0	3,81
Leistung (nominal) (@-10°C)			kW	6,3	6,8	7,6
Energieeffizienzklasse	Kühlen/Heizen			A++ / A+	A++ / A+	A / A
Jahresenergieverbrauch *	Kühlen/Heizen		kWh	350 / 2.110	444 / 2.380	648 / 2.800
Rohranschlüsse	Flüssig		mm(Zoll)	ø 9,52 (3/8)	ø 9,52 (3/8)	ø 9,52 (3/8)
	Gas		mm(Zoll)	ø 15,88 (5/8)	ø 15,88 (5/8)	ø 15,88 (5/8)
	Abfluss	AE / IE	mm	32 / 25	32 / 25	32 / 25
Luftvolumenstrom		H / M / N	m^3/h	1020 / 900 / 780	1140 / 1020 / 900	1440 / 1320 / 1140
Schalldruckpegel	Kühlung	H / M / N	dB(A)	38 / 36 / 34	40 / 37 / 35	43 / 40 / 37
Schallleistungspegel	Kühlung	Max	dB(A)	57	58	62
Entfeuchtungsrate			l/h	2,4	2,5	2,7
Abmessungen		H x B x T	mm	204 x 840 x 840	204 x 840 x 840	246 x 840 x 840
Gewicht			kg	20,5	20,5	22,3
Zierblende	Modell			PT-UMC1	PT-UMC1	PT-UMC1
	Farbe			RAL 120-4 (Morning Fog)	RAL 120-4 (Morning Fog)	RAL 120-4 (Morning Fog)
	Abmessungen	H x B x T	mm	25 x 950 x 950	25 x 950 x 950	25 x 950 x 950
	Gewicht		kg	5	5	5
	Preis		€	289	289	289
Preis Inneneinheit ohne Blende			€	1.844	2.150	2.384
Außeneinheit				**UU24W U44**	**UU30W U44**	**UU37W UO2**
Verdichter	Typ			Twin Rotary	Twin Rotary	Twin Rotary
Luftvolumenstrom		Standard	m^3/h	3480	3480	5400
Schalldruckpegel	Kühlung	Standard	dB(A)	48	48	53
	Heizung	Standard	dB(A)	52	52	54
Schallleistungspegel	Kühlung	Max	dB(A)	67	68	66
Abmessungen		H x B x T	mm	834 x 950 x 330	834 x 950 x 330	1170 x 950 x 330
Gewicht			kg	56,1	60	85
Kältemittel	Typ			R410A	R410A	R410A
	Füllmenge bis 10m		g	2000	2000	2800
	Nachfüllmenge		g/m	40	40	40
Betriebsbereich (Außen)	Kühlung	Min~Max	°C DB	-15 ~ 48	-15 ~ 48	-15~48
	Heizung	Min~Max	°C WB	-18 ~ 18	-18 ~ 18	-18 ~ 18
Spannungsversorgung			ø/V/Hz	1 / 220-240 / 50	1 / 220-240 / 50	3 / 380-415 / 50
Empf. Netzkabel			Anz x mm^2	3 x 2,5	3 x 2,5	5 x 2,5
Empf. Verbindungsleitung			Anz x mm^2	4 x 0,75	4 x 0,75	4 x 0,75
Max. Absicherung			A	30	30	20
Leitungslänge		Min~Max	m	5 ~ 50	5 ~ 50	5 ~ 50
Höhendifferenz	IE-AE	Max	m	30	30	30
Rohranschlüsse	Flüssig		mm(Zoll)	ø 9,52 (3/8)	ø 9,52 (3/8)	ø 9,52 (3/8)
	Gas		mm(Zoll)	ø 15,88 (5/8)	ø 15,88 (5/8)	ø 15,88 (5/8)
Preis			€	2.627	2.930	2.384
Setpreis mit Blende			€	4.760	5.369	6.010

* Der Jahresverbrauch basiert auf einer durchschnittlichen Nutzung von 350 Betriebsstunden im Kühl- und 1400 Betriebsstunden im Heizmodus pro Jahr unter genannten Bedingungen.

Hinweise:
1. Da wir unsere Produkte ständig weiterentwickeln, können einige technische Daten ohne Ankündigung geändert werden.
2. Die Leistungen basieren auf folgenden Bedingungen: Kühlung: Innentemperatur 27°C DB / 19°C WB Außentemperatur 35°C DB / 24°C WB
   Heizung: Innentemperatur 20°C DB / 15°C WB Außentemperatur 7°C DB / 6°C WB
3. Die Größe der Elektroleitung muss den jeweiligen örtlichen, behördlichen und internationalen gesetzlichen Vorschriften entsprechen.
4. Produkte enthalten fluorierte Treibhausgase.

TECHNISCHE ZEICHNUNGEN

CT24 NP4
UT30 NP4

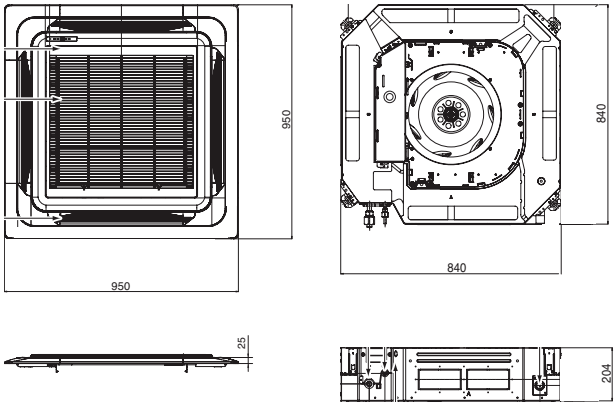

Maßeinheit: mm

UT36 NN2

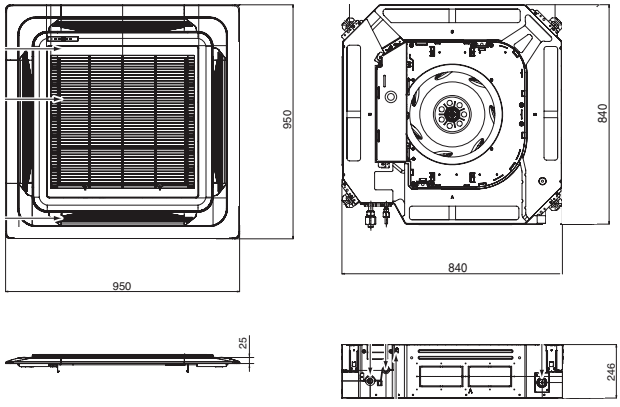

Maßeinheit: mm

UU24W U44
UU30W U44

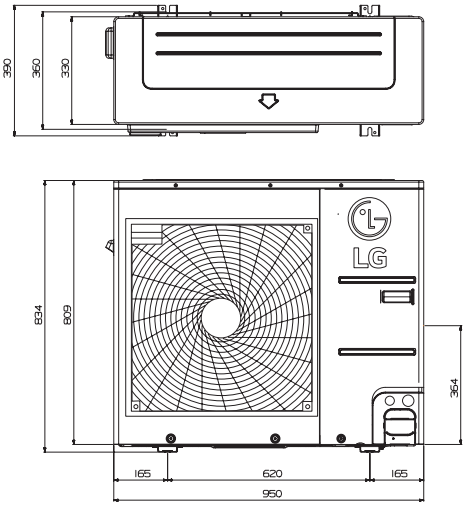

UU37W UO2

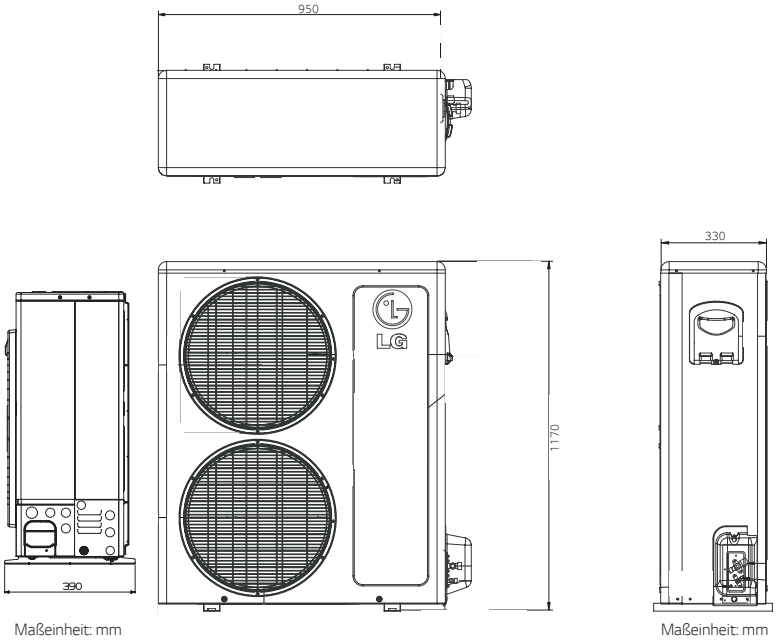

Maßeinheit: mm

Maßeinheit: mm

Schaltplan

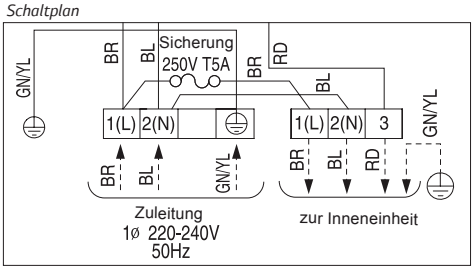

Schaltplan

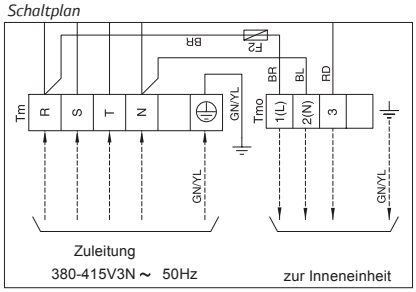

UT42 / UT48 / UT60

UU43W
UU49W
UU61W

Inneneinheit				UT42 NM2	UT48 NM2	UT60 NM2
Leistung	Kühlung	Min/Standard/Max	kW	5,0 / 12,5 / 13,8	5,5 / 13,9 / 15,7	5,9 / 14,6 / 16,3
	Heizung	Min/Standard/Max	kW	5,0 / 14,0 / 15,4	6,4 / 15,3 / 17,6	6,8 / 16,9 / 18,7
	Heizung -7°C	Max	kW	12,5	14,3	15,2
Leistungsaufnahme	Kühlung	Standard	kW	3,89	4,62	5,40
	Heizung	Standard	kW	3,88	4,49	5,50
Leistungsaufnahme (nur IE)		Min/Standard/Max	W	70 / 190 / 210	80 / 190 / 210	80 / 190 / 210
Betriebsstrom	Kühlen/Heizen	Standard	A	5,6 / 5,6	6,7 / 6,5	7,8 / 8,0
Spannungsversorgung ü. AE			ø/V/Hz	1 / 220 - 240 / 50	1 / 220 - 240 / 50	1 / 220 - 240 / 50
EER				3,21	3,01	2,7
COP				3,61	3,41	3,07
SEER				-	-	-
SCOP				-	-	-
Leistung (nominal) (@-10°C)			kW	-	-	-
Energieeffizienzklasse	Kühlen/Heizen			-	-	-
Jahresenergieverbrauch *	Kühlen/Heizen		kWh	-	-	-
Rohranschlüsse	Flüssig		mm(Zoll)	ø 9,52 (3/8)	ø 9,52 (3/8)	ø 9,52 (3/8)
	Gas		mm(Zoll)	ø 15,88 (5/8)	ø 15,88 (5/8)	ø 15,88 (5/8)
	Abfluss	AE / IE	mm	32 / 25	32 / 25	32 / 25
Luftvolumenstrom		H / M / N	m^3/h	1800 / 1680 / 1560	2040 / 1920 / 1800	2040 / 1920 / 1800
Schalldruckpegel	Kühlung	H / M / N	dB(A)	46 / 44 / 43	49 / 47 / 45	49 / 47 / 45
Schallleistungspegel	Kühlung	Max	dB(A)	65	66	66
Entfeuchtungsrate			l/h	3,6	4,4	5,5
Abmessungen		H x B x T	mm	288 x 840 x 840	288 x 840 x 840	288 x 840 x 840
Gewicht			kg	24,6	24,6	24,6
Zierblende	Modell			PT-UMC1	PT-UMC1	PT-UMC1
	Farbe			RAL 120-4 (Morning Fog)	RAL 120-4 (Morning Fog)	RAL 120-4 (Morning Fog)
	Abmessungen	H x B x T	mm	25 x 950 x 950	25 x 950 x 950	25 x 950 x 950
	Gewicht		kg	5	5	5
	Preis		€	289	289	289
Preis Inneneinheit ohne Blende			€	2.632	2.826	3.104
Außeneinheit				**UU43W U32**	**UU49W U32**	**UU61W U32**
Verdichter	Typ			Twin Rotary	Twin Rotary	Twin Rotary
Luftvolumenstrom		Standard	m^3/h	6600	6600	6600
Schalldruckpegel	Kühlung	Standard	dB(A)	52	52	52
	Heizung	Standard	dB(A)	54	54	54
Schallleistungspegel	Kühlung	Max	dB(A)	67	68	71
Abmessungen		H x B x T	mm	1380 x 950 x 330	1380 x 950 x 330	1380 x 950 x 330
Gewicht			kg	96	96	96
Kältemittel	Typ			R410A	R410A	R410A
	Füllmenge bis 10m		g	3400	3400	3400
	Nachfüllmenge		g/m	40	40	40
Betriebsbereich (Außen)	Kühlung	Min~Max	°C DB	-15 ~ 48	-15 ~ 48	-15 ~ 48
	Heizung	Min~Max	°C WB	-18 ~ 18	-18 ~ 18	-18 ~ 18
Spannungsversorgung			ø/V/Hz	3 / 380-415 / 50	3 / 380-415 / 50	3 / 380-415 / 50
Empf. Netzkabel			Anz x mm^2	5 x 2,5	5 x 2,5	5 x 2,5
Empf. Verbindungsleitung			Anz x mm^2	4 x 0,75	4 x 0,75	4 x 0,75
Max. Absicherung			A	20	20	20
Leitungslänge		Min~Max	m	5 ~ 75	5 ~ 75	5 ~ 75
Höhendifferenz	IE-AE	Max	m	30	30	30
Rohranschlüsse	Flüssig		mm(Zoll)	ø 9,52 (3/8)	ø 9,52 (3/8)	ø 9,52 (3/8)
	Gas		mm(Zoll)	ø 15,88 (5/8)	ø 15,88 (5/8)	ø 15,88 (5/8)
Preis			€	4.118	4.643	5.340
Setpreis mit Blende			€	7.039	7.758	8.733

* Der Jahresverbrauch basiert auf einer durchschnittlichen Nutzung von 350 Betriebsstunden im Kühl- und 1400 Betriebsstunden im Heizmodus pro Jahr unter genannten Bedingungen.

Hinweise:
1. Da wir unsere Produkte ständig weiterentwickeln, können einige technische Daten ohne Ankündigung geändert werden.
2. Die Leistungen basieren auf folgenden Bedingungen: Kühlung: Innentemperatur 27°C DB / 19°C WB Außentemperatur 35°C DB / 24°C WB
   Heizung: Innentemperatur 20°C DB / 15°C WB Außentemperatur 7°C DB / 6°C WB
3. Die Größe der Elektroleitung muss den jeweiligen örtlichen, behördlichen und internationalen gesetzlichen Vorschriften entsprechen.
4. Produkte enthalten fluorierte Treibhausgase.

TECHNISCHE ZEICHNUNGEN

UT42 NM2
UT48 NM2
UT60 NM2

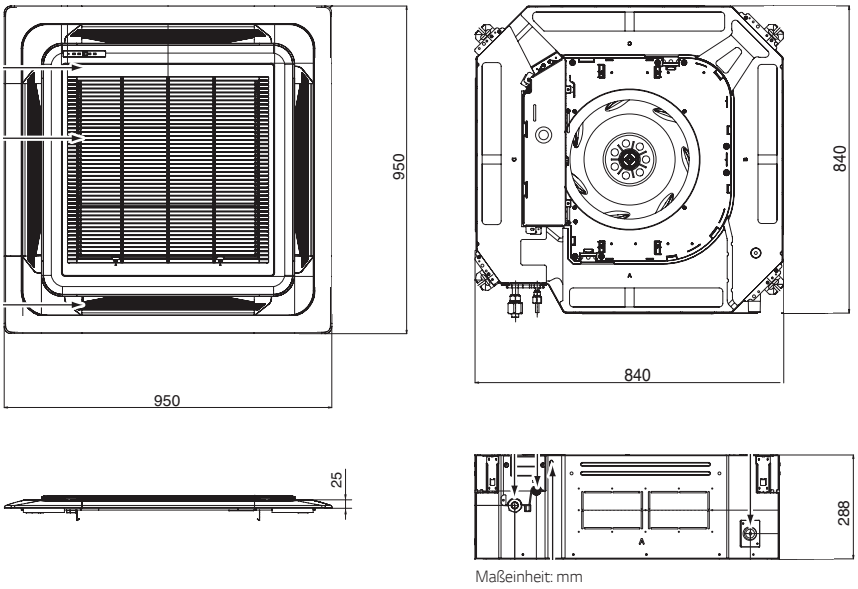

Maßeinheit: mm

UU43W U32
UU49W U32
UU61W U32

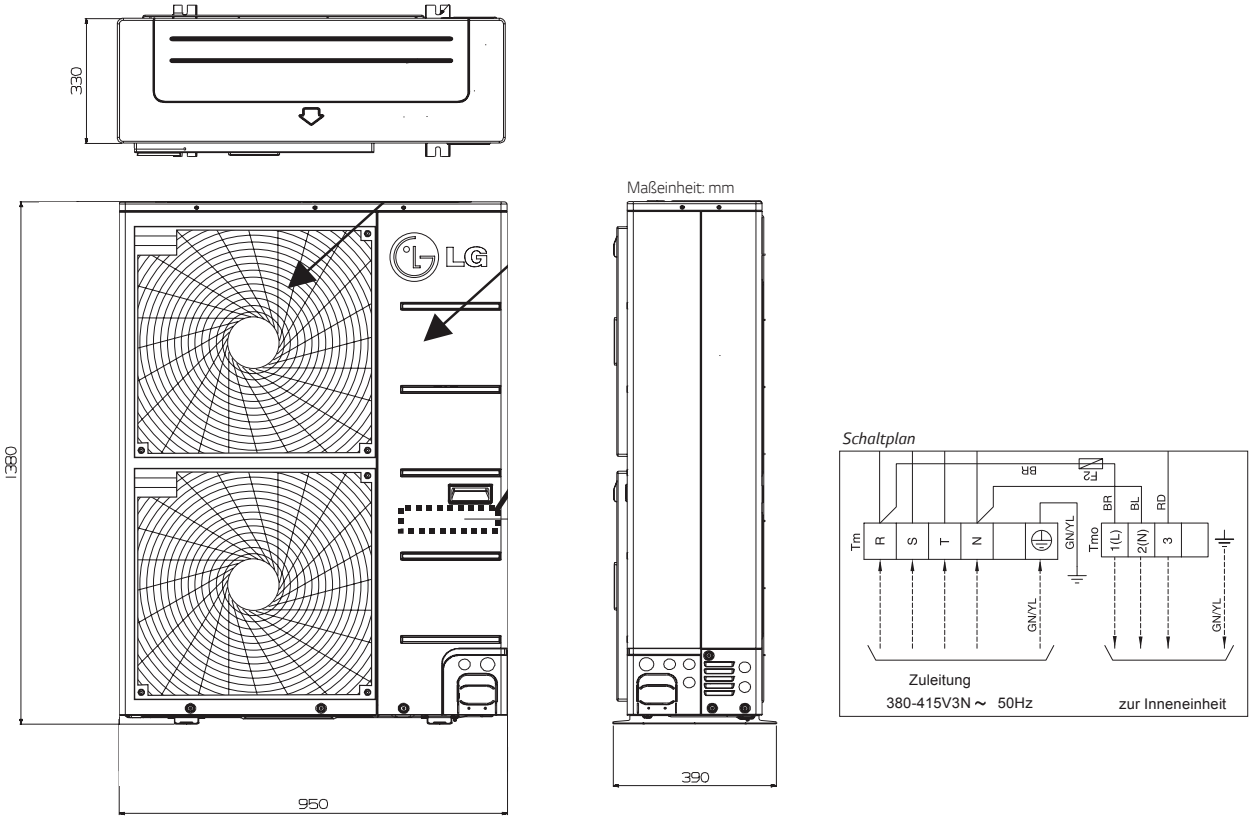

Maßeinheit: mm

CM18 / CM24 / UM30

UU18W

UU24W
UU30W

Inneneinheit				CM18 N14	CM24 N14	UM30 N14
Leistung	Kühlung	Min/Standard/Max	kW	1,8 / 5,0 / 6,0	2,8 / 6,8 / 7,5	3,2 / 7,8 / 8,8
	Heizung	Min/Standard/Max	kW	2,2 / 6,0 / 7,2	3,2 / 7,5 / 8,3	3,6 / 9,0 / 9,9
	Heizung -7°C	Max	kW	5,4	7,2	8,1
Leistungsaufnahme	Kühlung	Standard	kW	1,46	2,07	2,41
	Heizung	Standard	kW	1,66	2,34	2,62
Leistungsaufnahme (nur IE)	ESP 2,5mmAq	Min/Max	W	50 / 80	50 / 90	90 / 150
	ESP 5,0mmAq	Min/Max	W	90 / 160	100 / 180	160 / 240
Betriebsstrom	Kühlen/Heizen	Standard	A	6,5 / 7,6	9,1 / 10,3	10,1 / 10,7
Spannungsversorgung ü. AE			ø/V/Hz	1 / 220 - 240 / 50	1 / 220 - 240 / 50	1 / 220 - 240 / 50
EER				3,41	3,11	3,51
COP				3,61	3,21	3,70
SEER				6,10	6,10	6,10
SCOP				4,25	3,90	4,00
Leistung (nominal) (@-10°C)			kW	4,1	6,0	6,,5
Energieeffizienzklasse	Kühlen/Heizen			A++ / A+	A++ / A	A++ / A+
Jahresenergieverbrauch *	Kühlen/Heizen		kWh	287 / 1383	390 / 2154	448 / 2275
Rohranschlüsse	Flüssig		mm(Zoll)	ø 6,35 (1/4)	ø 9,52 (3/8)	ø 9,52 (3/8)
	Gas		mm(Zoll)	ø 12.7 (1/2)	ø 15,88 (5/8)	ø 15,88 (5/8)
	Abfluss	AE / IE	mm	32 / 25	32 / 25	32 / 25
Luftvolumenstrom		H / M / N	m^3/h	990 / 870 / 780	1080 / 990 / 870	1320 / 1200 / 1080
Schalldruckpegel	Kühlung	H / M / N	dB(A)	34 / 32 / 30	35 / 34 / 32	37 / 35 / 34
Schallleistungspegel	Kühlung	Max	dB(A)	59	60	62
Entfeuchtungsrate			l/h	2,0	2,5	2,8
Abmessungen		H x B x T	mm	270 x 900 x 700	270 x 900 x 700	270 x 900 x 700
Gewicht			kg	23,8	24,2	25,3
Externe statische Pressung		Min-Max	Pa	25 - 147	25 - 147	25 - 147
Preis			€	1.587	1.714	1.831
Außeneinheit				**UU18W UE4**	**UU24W U44**	**UU30W U44**
Verdichter	Typ			Twin Rotary	Twin Rotary	Twin Rotary
Luftvolumenstrom		Standard	m^3/h	3000	3480	3480
Schalldruckpegel	Kühlung	Standard	dB(A)	47	48	48
	Heizung	Standard	dB(A)	52	52	52
Schallleistungspegel	Kühlung	Max	dB(A)	62	67	68
Abmessungen		H x B x T	mm	655 x 870 x 320	834 x 950 x 330	834 x 950 x 330
Gewicht			kg	44,8	56,1	60,0
Kältemittel	Typ			R410A	R410A	R410A
	Füllmenge bis 10m		g	1300	2000	2000
	Nachfüllmenge		g/m	20	40	40
Betriebsbereich (Außen)	Kühlung	Min~Max	°C DB	-15 ~ 48	-15 ~ 48	-15 ~ 48
	Heizung	Min~Max	°C WB	-18 ~ 18	-18 ~ 18	-18 ~ 18
Spannungsversorgung			ø/V/Hz	1 / 220 - 240 / 50	1 / 220 - 240 / 50	1 / 220 - 240 / 50
Empf. Netzkabel			Anz x mm^2	3 x 2,5	3 x 2,5	3 x 2,5
Empf. Verbindungsleitung			Anz x mm^2	4 x 0,75	4 x 0,75	4 x 0,75
Max. Absicherung			A	20	35	35
Leitungslänge		Min~Max	m	5 ~ 30	5 ~ 50	5 ~ 50
Höhendifferenz	IE-AE	Max	m	30	30	30
Rohranschlüsse	Flüssig		mm(Zoll)	ø 6,35 (1/4)	ø 9,52 (3/8)	ø 9,52 (3/8)
	Gas		mm(Zoll)	ø 12,7 (1/2)	ø 15,88 (5/8)	ø 15,88 (5/8)
Preis			€	2.080	2.627	2.930
Setpreis			€	3.667	4.341	4.761

* Der Jahresverbrauch basiert auf einer durchschnittlichen Nutzung von 350 Betriebsstunden im Kühl- und 1400 Betriebsstunden im Heizmodus pro Jahr unter genannten Bedingungen.

Hinweise:
1. Da wir unsere Produkte ständig weiterentwickeln, können einige technische Daten ohne Ankündigung geändert werden.
2. Die Leistungen basieren auf folgenden Bedingungen: Kühlung: Innentemperatur 27°C DB / 19°C WB Außentemperatur 35°C DB / 24°C WB
   Heizung: Innentemperatur 20°C DB / 15°C WB Außentemperatur 7°C DB / 6°C WB
3. Die Größe der Elektroleitung muss den jeweiligen örtlichen, behördlichen und internationalen gesetzlichen Vorschriften entsprechen.
4. Produkte enthalten fluorierte Treibhausgase.

TECHNISCHE ZEICHNUNGEN

CM18 N14
CM24 N14
UM30 N14

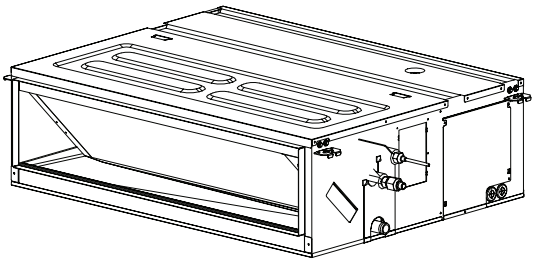

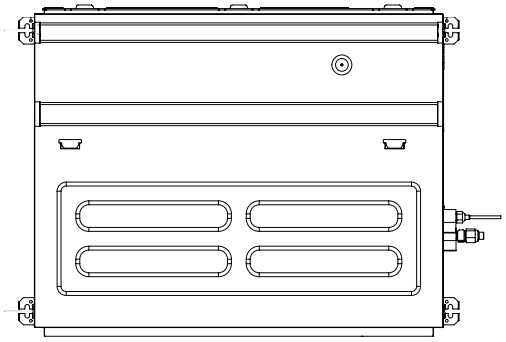

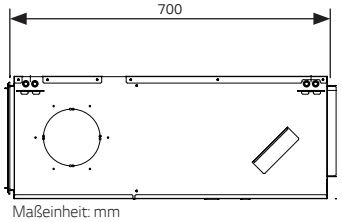

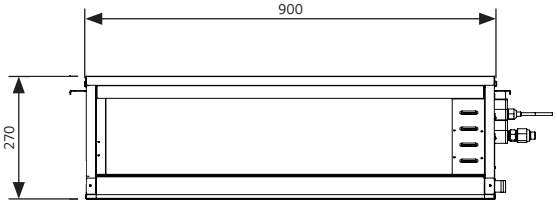

Maßeinheit: mm

UU18W UE4

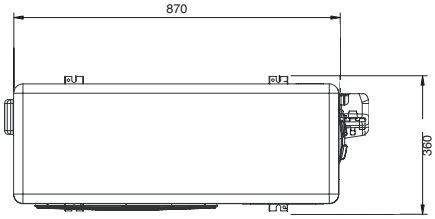

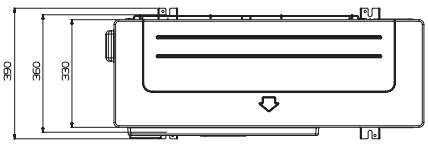

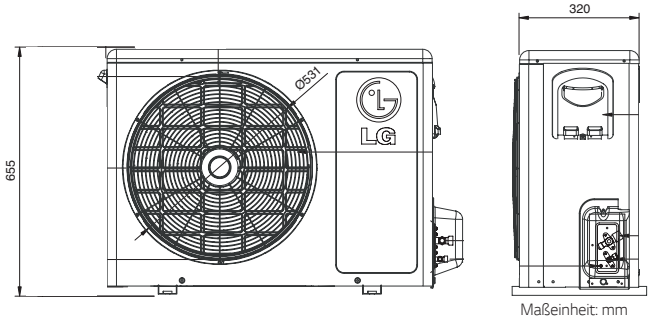

Maßeinheit: mm

UU24W U44
UU30W U44

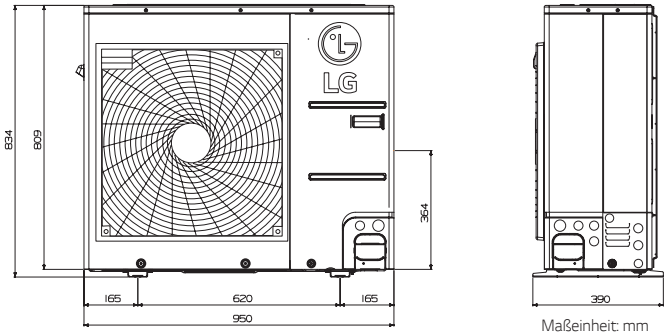

Maßeinheit: mm

Schaltplan

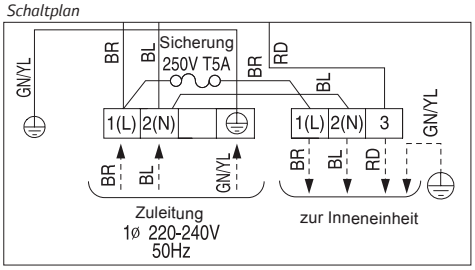

Schaltplan

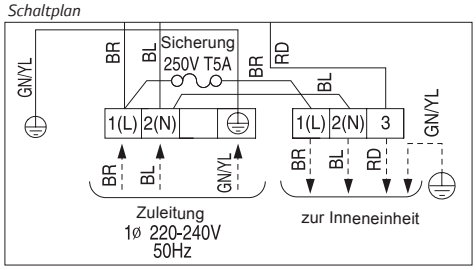

UM36 / UM42
UM48 / UM60

UU37W

UU43W
UU49W
UU61W

Inneneinheit				UM36 N24	UM42 N24	UM48 N34	UM60 N34
Leistung	Kühlung	Min/Standard/Max	kW	4,0 / 10,0 / 11,0	5,0 / 12,5 / 13,8	5,6 / 14,0 / 15,4	5,9 / 15,0 / 16,3
	Heizung	Min/Standard/Max	kW	4,5 / 11,2 / 12,3	5,6 / 14,0 / 15,4	6,6 / 15,8 / 18,2	6,8 / 16,8 / 18,7
	Heizung -7°C	Max	kW	10	12,5	14,8	15,2
Leistungsaufnahme	Kühlung	Standard	kW	3,12	3,76	4,10	4,53
	Heizung	Standard	kW	3,19	3,86	4,39	4,79
Leistungsaufnahme (nur IE)	ESP 2,5mmAq	Min/Max	W	120 / 210	140 / 260	100 / 220	220 / 290
	ESP 5,0mmAq	Min/Max	W	200 / 360	230 / 380	220 / 340	300 / 430
Betriebsstrom	Kühlen/Heizen	Standard	A	4,7 / 4,9	5,4 / 5,6	6,0 / 6,5	6,6 / 7,1
Spannungsversorgung ü. AE			ø/V/Hz	1 / 220 - 240 / 50	1 / 220 - 240 / 50	1 / 220 - 240 / 50	1 / 220 - 240 / 50
EER				3,21	3,22	3,41	3,31
COP				3,51	3,63	3,60	3,51
SEER				5,11	-	-	-
SCOP				3,81	-	-	-
Leistung (nominal) (@-10°C)			kW	7,8	-	-	-
Energieeffizienzklasse	Kühlen/Heizen			A / A	-	-	-
Jahresenergieverbrauch *	Kühlen/Heizen		kWh	685 / 2866	-	-	-
Rohranschlüsse	Flüssig		mm(Zoll)	ø 9,52 (3/8)	ø 9,52 (3/8)	ø 9,52 (3/8)	ø 9,52 (3/8)
	Gas		mm(Zoll)	ø 15.88 (5/8)	ø 15.88 (5/8)	ø 15.88 (5/8)	ø 15,88 (5/8)
	Abfluss	AE / IE	mm	32 / 25	32 / 25	32 / 25	32 / 25
Luftvolumenstrom		H / M / N	m^3/h	1920 / 1680 / 1440	2280 / 1980 / 2040	2400 / 2280 / 2160	3000 / 2700 / 2400
Schalldruckpegel	Kühlung	H / M / N	dB(A)	36 / 34 / 33	38 / 36 / 34	40 / 38 / 36	42 / 40 / 38
Schallleistungspegel	Kühlung	Max	dB(A)	58	62	65	66
Entfeuchtungsrate			l/h	2,6	3,6	4,5	5,0
Abmessungen		H x B x T	mm	270 x 1250 x 700	270 x 1250 x 700	360 x 1250 x 700	360 x 1250 x 700
Gewicht			kg	35	37	42,5	42,5
Externe statische Pressung		Min-Max	Pa	39 - 147	39 - 147	39 - 147	49 - 147
Preis			€	1.949	2.167	2.360	2.569
Außeneinheit				**UU37W UO2**	**UU43W U32**	**UU49W U32**	**UU61W U32**
Verdichter	Typ			Twin Rotary	Twin Rotary	Twin Rotary	Twin Rotary
Luftvolumenstrom		Standard	m^3/h	5400	6600	6600	6600
Schalldruckpegel	Kühlung	Standard	dB(A)	53	52	52	52
	Heizung	Standard	dB(A)	54	54	54	54
Schallleistungspegel	Kühlung	Max	dB(A)	66	67	68	71
Abmessungen		H x B x T	mm	1170 x 950 x 330	1380 x 950 x 330	1380 x 950 x 330	1380 x 950 x 330
Gewicht			kg	85	96	96	96
Kältemittel	Typ			R410A	R410A	R410A	R410A
	Füllmenge bis 7,5m		g	2800	3400	3400	3,400
	Nachfüllmenge		g/m	40	40	40	40
Betriebsbereich (Außen)	Kühlung	Min~Max	°C DB	-15 ~ 48	-15 ~ 48	-15 ~ 48	-15 ~ 48
	Heizung	Min~Max	°C WB	-18 ~ 18	-18 ~ 18	-18 ~ 18	-18 ~ 18
Spannungsversorgung			ø/V/Hz	3 / 380 - 415 / 50	3 / 380 - 415 / 50	3 / 380 - 415 / 50	3 / 380 - 415 / 50
Empf. Netzkabel			Anz x mm^2	5 x 2,5	5 x 2,5	5 x 2,5	5 x 2,5
Empf. Verbindungsleitung			Anz x mm^2	4 x 0,75	4 x 0,75	4 x 0,75	4 x 0,75
Max. Absicherung			A	20	20	20	20
Leitungslänge		Min~Max	m	5 ~ 50	5 ~ 75	5 ~ 75	5 ~ 75
Höhendifferenz	IE-AE	Max	m	30	30	30	30
Rohranschlüsse	Flüssig		mm(Zoll)	ø 9,52 (3/8)	ø 9,52 (3/8)	ø 9,52 (3/8)	ø 9,52 (3/8)
	Gas		mm(Zoll)	ø 15,88 (5/8)	ø 15,88 (5/8)	ø 15,88 (5/8)	ø 15,88 (5/8)
Preis			€	3.337	4.118	4.643	5.340
Setpreis			€	5.286	6.285	7.003	7.936

* Der Jahresverbrauch basiert auf einer durchschnittlichen Nutzung von 350 Betriebsstunden im Kühl- und 1400 Betriebsstunden im Heizmodus pro Jahr unter genannten Bedingungen.

Hinweise:
1. Da wir unsere Produkte ständig weiterentwickeln, können einige technische Daten ohne Ankündigung geändert werden.
2. Die Leistungen basieren auf folgenden Bedingungen: Kühlung: Innentemperatur 27°C DB / 19°C WB Außentemperatur 35°C DB / 24°C WB
   Heizung: Innentemperatur 20°C DB / 15°C WB Außentemperatur 7°C DB / 6°C WB
3. Die Größe der Elektroleitung muss den jeweiligen örtlichen, behördlichen und internationalen gesetzlichen Vorschriften entsprechen.
4. Produkte enthalten fluorierte Treibhausgase.

TECHNISCHE ZEICHNUNGEN

UM36 N24
UM42 N24

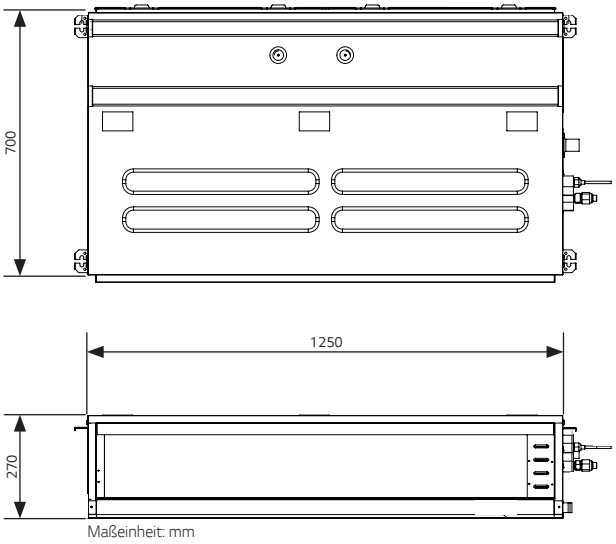

Maßeinheit: mm

UM48 N34
UM60 N34

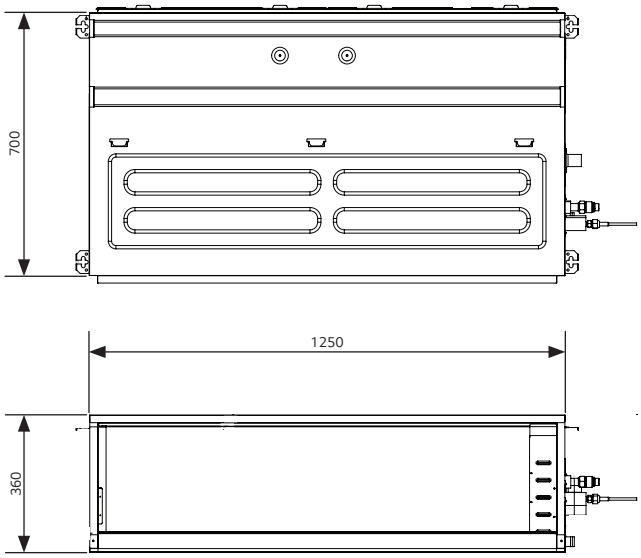

Maßeinheit: mm

UU37W UO2

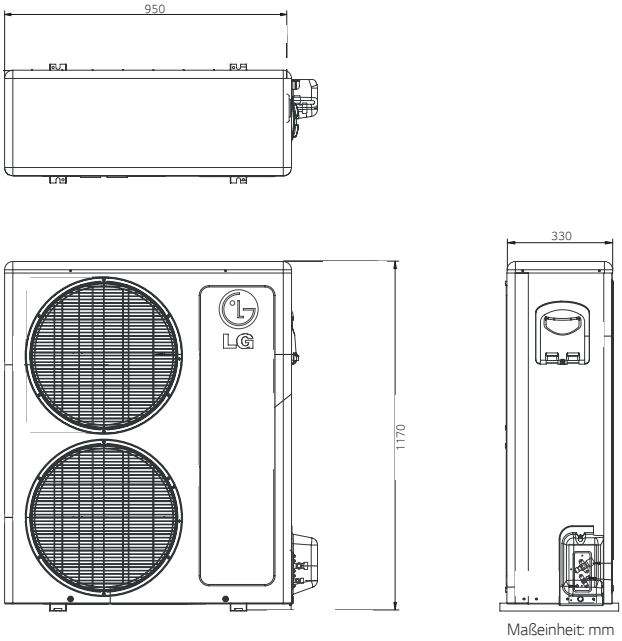

Maßeinheit: mm

UU43W U32
UU49W U32
UU61W U32

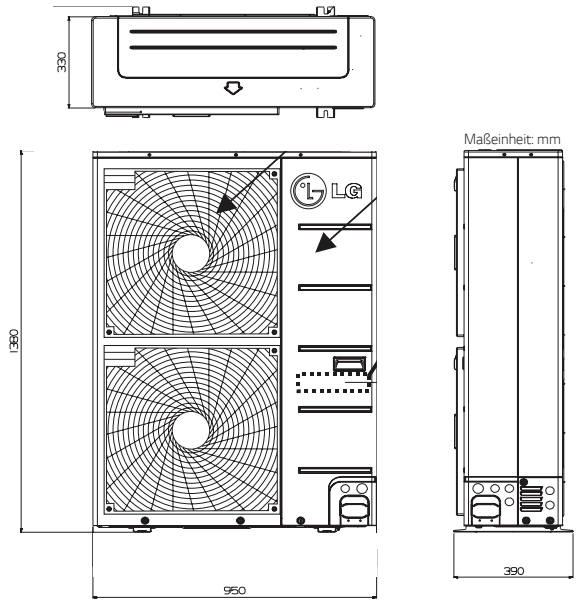

Maßeinheit: mm

Schaltplan

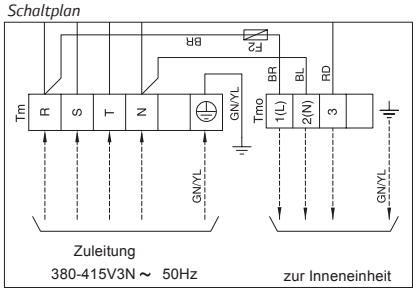

Schaltplan

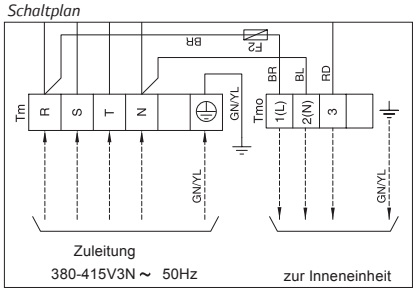

UB70 / UB85

UU70W

UU85W

Inneneinheit				UB70 N94	UB85 N94
Leistung	Kühlung	Min/Standard/Max	kW	7,6 / 19,0 / 20,9	9,2 / 23,0 / 25,3
	Heizung	Min/Standard/Max	kW	9,0 / 22,4 / 24,6	10,8 / 27,0 / 29,7
	Heizung -7°C	Max	kW	18,0	24
Leistungsaufnahme	Kühlung	Standard	kW	6,69	8,19
	Heizung	Standard	kW	6,4	8,31
Leistungsaufnahme (nur IE)	ESP 2,5mmAq	Min/Max	W	360 / 550	420 / 725
	ESP 5,0mmAq	Min/Max	W	550 / 760	610 / 920
Betriebsstrom	Kühlen/Heizen	Standard	A	11,5 / 10,7	13,5 / 13,6
Spannungsversorgung ü. AE			ø/V/Hz	1 / 220 - 240 / 50	1 / 220 - 240 / 50
EER				2,84	2,81
COP				3,50	3,25
SEER				-	-
SCOP				-	-
Leistung (nominal) (@-10°C)			kW	-	-
Energieeffizienzklasse	Kühlen/Heizen			-	-
Jahresenergieverbrauch *	Kühlen/Heizen		kWh	-	-
Rohranschlüsse	Flüssig		mm(Zoll)	ø 9,52 (3/8)	ø 12,7 (1/2)
	Gas		mm(Zoll)	ø 25,4 (1/1)	ø 22,2 (7/8)
	Abfluss	AE / IE	mm	32 / 25	32/25
Luftvolumenstrom		H / M / N	m^3/h	4200 / 3900 / 3600	4800 / 4320 / 3840
Schalldruckpegel	Kühlung	H / M / N	dB(A)	43 / 41 / 40	43 / 41 / 40
Schallleistungspegel	Kühlung	Max	dB(A)	61	61
Entfeuchtungsrate			l/h	1,81 (4,2)	5,14 (11,9)
Abmessungen		H x B x T	mm	458 x 1563 x 791	458 x 1563 x 791
Gewicht			kg	90,0	90,0
Externe statische Pressung		Min-Max	Pa	60-250	60 - 250
Preis			€	2.855	3.142
Außeneinheit				**UU70W U34**	**UU85W U74**
Verdichter	Typ			Hermetischer Scroll Kompressor	Hermetischer Scroll Kompressor
Luftvolumenstrom		Standard	m^3/h	6.600	6.960
Schalldruckpegel	Kühlung	Standard	dB(A)	55	59
	Heizung	Standard	dB(A)	58	60
Schallleistungspegel	Kühlung	Max	dB(A)	73	74
Abmessungen		H x B x T	mm	1380 x 950 x 330	1625 x 1090 x 380
Gewicht			kg	110,0	144,0
Kältemittel	Typ			R410A	R410A
	Füllmenge bis 10m		g	5200	5500
	Nachfüllmenge		g/m	70	70
Betriebsbereich (Außen)	Kühlung	Min~Max	°C DB	-20 ~ 48	-20 ~ 48
	Heizung	Min~Max	°C WB	-18 ~18	-18 ~ 18
Spannungsversorgung			ø/V/Hz	3 / 380-415 / 50	3 / 380 - 415 / 50
Empf. Netzkabel			Anz x mm^2	3 x 2,5	5 x 2,5
Empf. Verbindungsleitung			Anz x mm^2	4 x 1,0	4 x 1,0
Max. Absicherung			A	30	30
Leitungslänge		Min~Max	m	75	75
Höhendifferenz	IE-AE	Max	m	30	30
Rohranschlüsse	Flüssig		mm(Zoll)	ø 9,53 (3/8)	ø 12,7 (1/2)
	Gas		mm(Zoll)	ø 25,4 (1/1)	ø 22,2 (7/8)
Preis			€	6.141	7.062
Setpreis			e	8.996	10.204

* Der Jahresverbrauch basiert auf einer durchschnittlichen Nutzung von 350 Betriebsstunden im Kühl- und 1400 Betriebsstunden im Heizmodus pro Jahr unter genannten Bedingungen.

Hinweise:
1. Da wir unsere Produkte ständig weiterentwickeln, können einige technische Daten ohne Ankündigung geändert werden.
2. Die Leistungen basieren auf folgenden Bedingungen: Kühlung: Innentemperatur 27°C DB / 19°C WB Außentemperatur 35°C DB / 24°C WB
   Heizung: Innentemperatur 20°C DB / 15°C WB Außentemperatur 7°C DB / 6°C WB
3. Die Größe der Elektroleitung muss den jeweiligen örtlichen, behördlichen und internationalen gesetzlichen Vorschriften entsprechen.
4. Produkte enthalten fluorierte Treibhausgase.

TECHNISCHE ZEICHNUNGEN

UB70 N94
UB85 N94

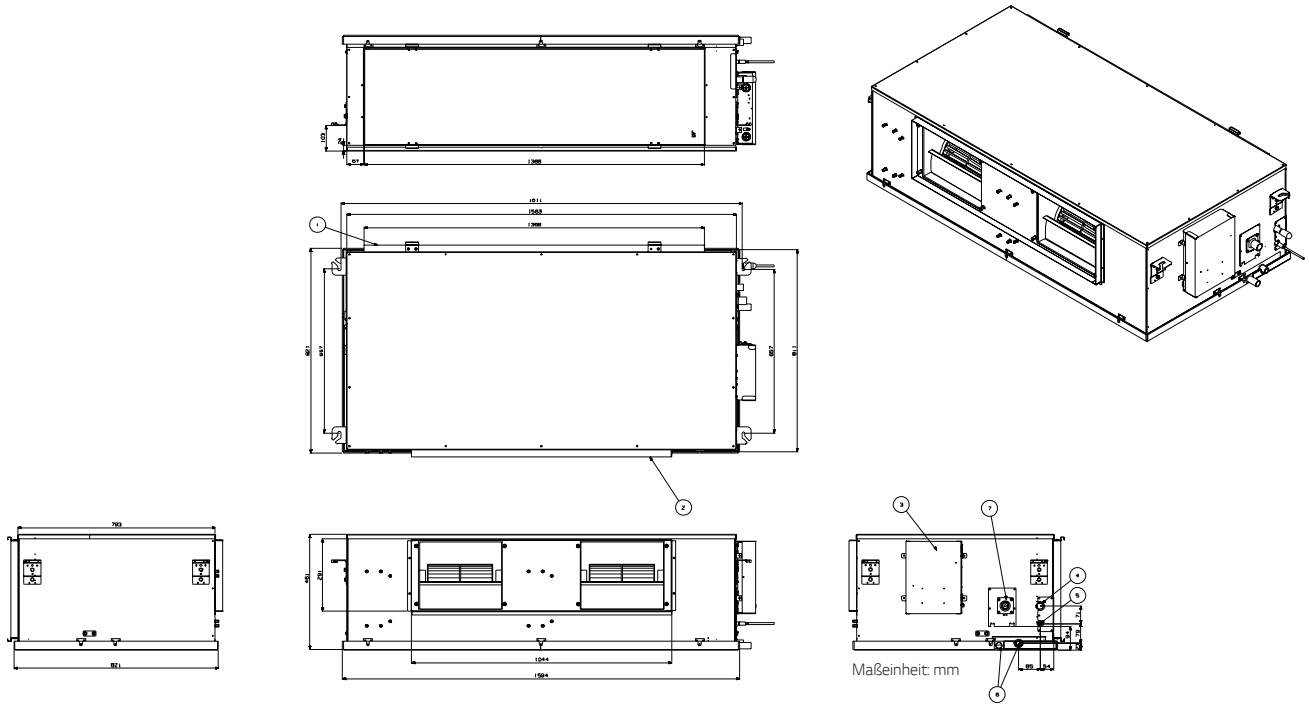

UU70W U34

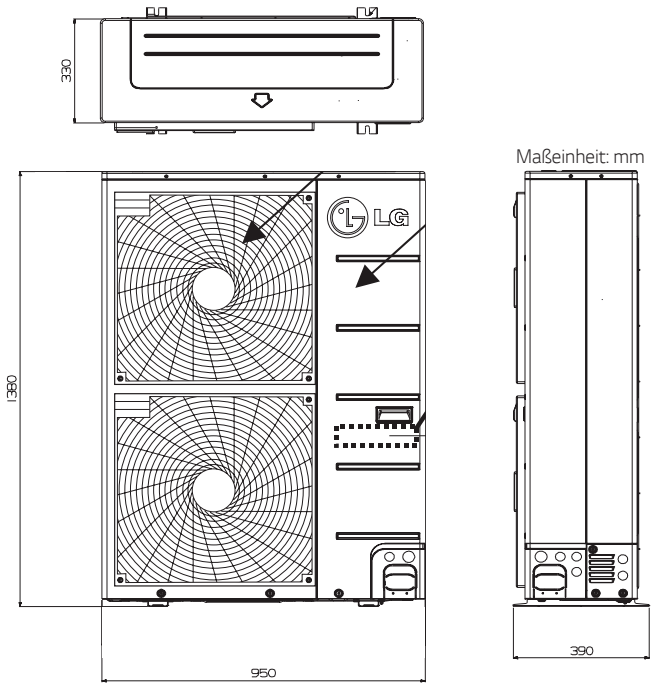

UU85W U74

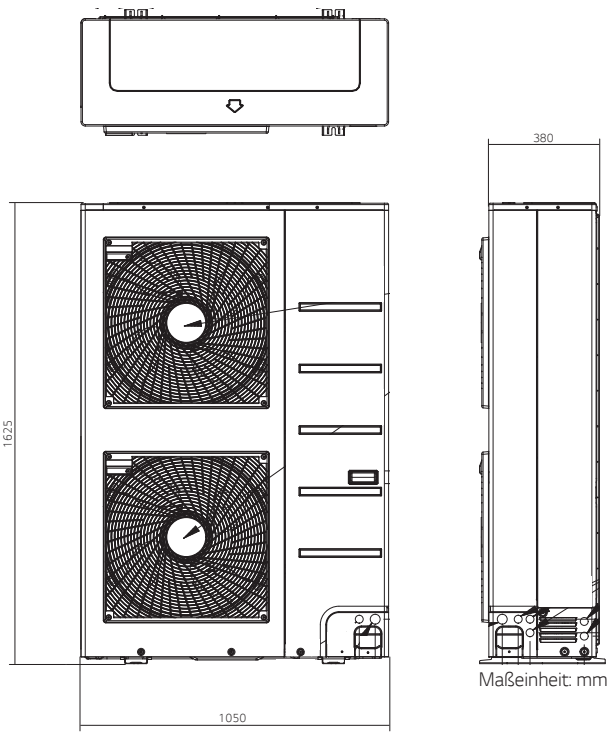

Schaltplan

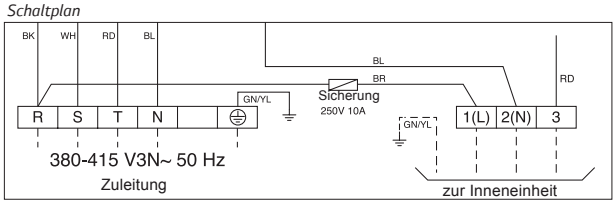

Schaltplan

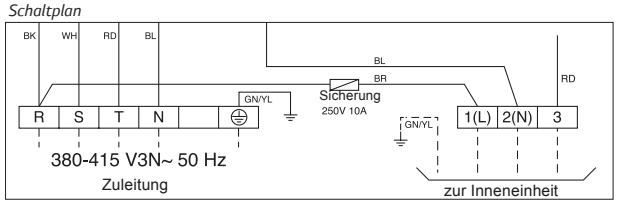

CB09L / CB12L

UU09W
UU12W

Inneneinheit				CB09L N12	CB12L N22
Leistung	Kühlung	Min/Standard/Max	kW	1,1 / 2,5 / 3,2	1,4 / 3,4 / 3,7
	Heizung	Min/Standard/Max	kW	1,2 / 3,2 / 3,6	1,6 / 4,0 / 4,5
	Heizung -7°C	Max	kW	3,5	4,4
Leistungsaufnahme	Kühlung	Standard	kW	0,70	1,00
	Heizung	Standard	kW	0,90	1,00
Leistungsaufnahme (nur IE)	ESP 2,5mmAq	Min/Max	W	30 / 50	80 / 95
	ESP 5,0mmAq	Min/Max	W	40 / 60	80 / 100
Betriebsstrom	Kühlen/Heizen	Standard	A	3,1 / 4,0	4,3 / 4,6
Spannungsversorgung ü. AE			ø/V/Hz	1 / 220 - 240 / 50	1 / 220 - 240 / 50
EER				3,48	3,41
COP				3,51	3,81
SEER				5,11	5,61
SCOP				3,81	3,81
Leistung (nominal) (@-10°C)			kW	2,8	3,0
Energieeffizienzklasse	Kühlen/Heizen			A / A	A+ / A
Jahresenergieverbrauch *	Kühlen/Heizen		kWh	172 / 1032	213 / 1105
Rohranschlüsse	Flüssig		mm(Zoll)	ø 6,35 (1/4)	ø 6,35 (1/4)
	Gas		mm(Zoll)	ø 9,52 (3/8)	ø 9,52 (3/8)
	Abfluss	AE / IE	mm	32 / 25	32 / 25
Luftvolumenstrom		H / M / N	m^3/h	540 / 420 / 330	600 / 510 / 420
Schalldruckpegel	Kühlung	H / M / N	dB(A)	30 / 26 / 23	31 / 28 / 27
Schallleistungspegel	Kühlung	Max	dB(A)	49	52
Entfeuchtungsrate			l/h	1,1	1,2
Abmessungen		H x B x T	mm	190 x 700 x 700	190 x 900 x 700
Gewicht			kg	17,5	23
Externe statische Pressung		Min-Max	Pa	0~49	0~49
Preis			€	1.137	1.337
Außeneinheit				**UU09W ULD**	**UU12W ULD**
Verdichter	Typ			Rotary	Rotary
Luftvolumenstrom		Standard	m^3/h	1920	1920
Schalldruckpegel	Kühlung	Standard	dB(A)	47	47
	Heizung	Standard	dB(A)	48	48
Schallleistungspegel	Kühlung	Max	dB(A)	56	57
Abmessungen		H x B x T	mm	540 x 700 x 245	540 x 700 x 245
Gewicht			kg	32	32
Kältemittel	Typ			R410A	R410A
	Füllmenge bis 10m		g	1000	1000
	Nachfüllmenge		g/m	20	20
Betriebsbereich (Außen)	Kühlung	Min~Max	°C DB	-10 ~ 43	-10 ~ 43
	Heizung	Min~Max	°C WB	-18 ~ 18	-18 ~ 18
Spannungsversorgung			ø/V/Hz	1 / 220-240 / 50	1 / 220-240 / 50
Empf. Netzkabel			Anz x mm^2	3 x 2,5	3 x 2,5
Empf. Verbindungsleitung			Anz x mm^2	4 x 0,75	4 x 0,75
Max. Absicherung			A	16	16
Leitungslänge		Min~Max	m	5 ~ 15	5 ~ 15
Höhendifferenz	IE-AE	Max	m	10	10
Rohranschlüsse	Flüssig		mm(Zoll)	ø 6,35 (1/4)	ø 6,35 (1/4)
	Gas		mm(Zoll)	ø 9,52 (3/8)	ø 9,52 (3/8)
Preis			€	1.452	1.634
Setpreis			€	2.589	2.971

* Der Jahresverbrauch basiert auf einer durchschnittlichen Nutzung von 350 Betriebsstunden im Kühl- und 1400 Betriebsstunden im Heizmodus pro Jahr unter genannten Bedingungen.

Hinweise:
1. Da wir unsere Produkte ständig weiterentwickeln, können einige technische Daten ohne Ankündigung geändert werden.
2. Die Leistungen basieren auf folgenden Bedingungen: Kühlung: Innentemperatur 27°C DB / 19°C WB Außentemperatur 35°C DB / 24°C WB
   Heizung: Innentemperatur 20°C DB / 15°C WB Außentemperatur 7°C DB / 6°C WB
3. Die Größe der Elektroleitung muss den jeweiligen örtlichen, behördlichen und internationalen gesetzlichen Vorschriften entsprechen.
4. Produkte enthalten fluorierte Treibhausgase.

TECHNISCHE ZEICHNUNGEN

CB09L N12
CB12L N22

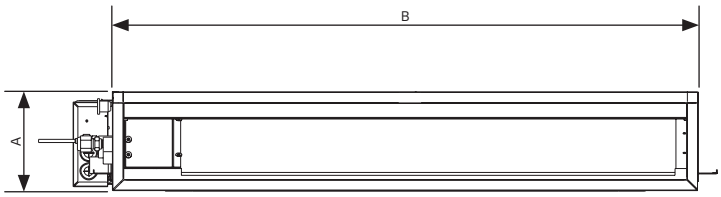

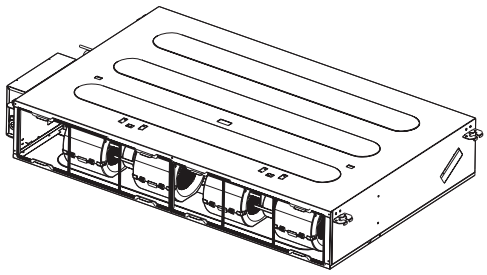

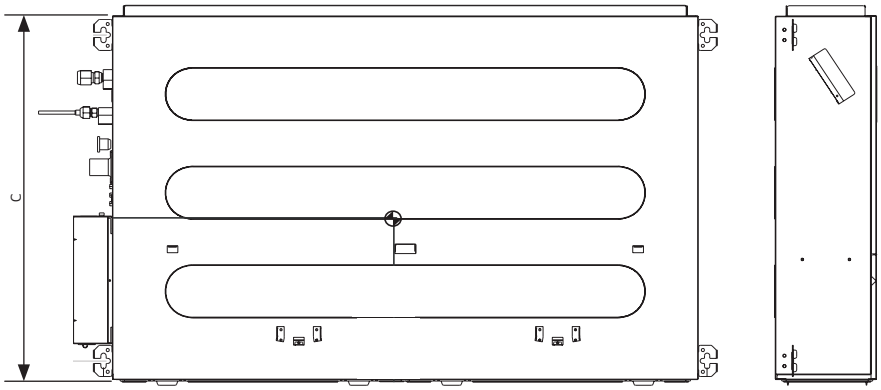

Modell	A	B	C
CB09L N12	190	700	700
CB12L N22	190	900	700

Maßeinheit: mm

UU09W ULD
UU12W ULD

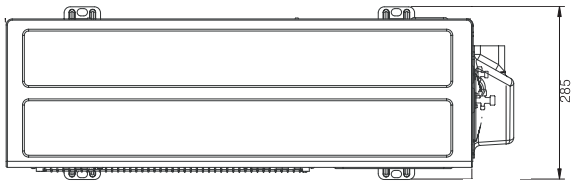

Schaltplan

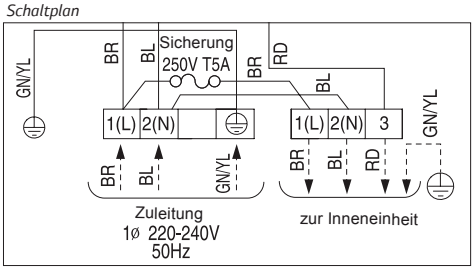

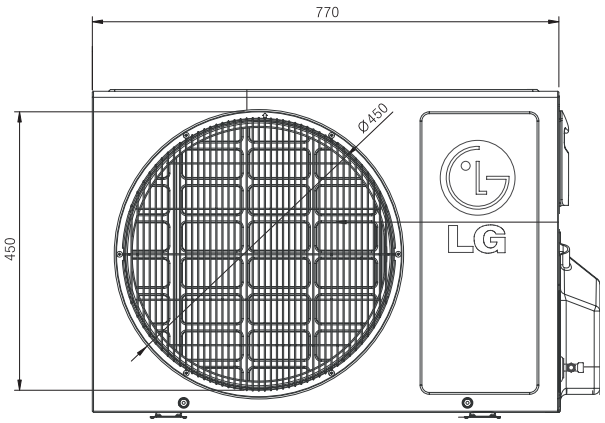

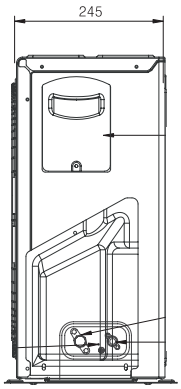

Maßeinheit: mm

CB18L / CB24L

UU18W

UU24W

Inneneinheit				CB18L N22	CB24L N32
Leistung	Kühlung	Min/Standard/Max	kW	2,0 / 5,0 / 6,0	4,0 / 7,1 / 7,7
	Heizung	Min/Standard/Max	kW	2,2 / 6,0 / 7,2	2,0 / 7,5 / 8,3
	Heizung -7°C	Max	kW	6,7	8,2
Leistungsaufnahme	Kühlung	Standard	kW	1,55	2,36
	Heizung	Standard	kW	1,50	2,05
Leistungsaufnahme (nur IE)	ESP 2,5mmAq	Min/Max	W	95 / 120	90 / 150
	ESP 5,0mmAq	Min/Max	W	100 / 140	110 / 160
Betriebsstrom	Kühlen/Heizen	Standard	A	6,8 / 8,4	10,4 / 9,0
Spannungsversorgung ü. AE			ø/V/Hz	1 / 220 - 240 / 50	1 / 220 - 240 / 50
EER				3,11	3,01
COP				3,41	3,61
SEER				6,10	5,60
SCOP				3,95	3,90
Leistung (nominal) (@-10°C)			kW	4,0	5,8
Energieeffizienzklasse	Kühlen/Heizen			A++ / A	A / A
Jahresenergieverbrauch *	Kühlen/Heizen		kWh	287 / 1418	444 / 2082
Rohranschlüsse	Flüssig		mm(Zoll)	ø 6,35 (1/4)	ø 9,52 (3/8)
	Gas		mm(Zoll)	ø 12,7 (1/2)	ø 15,88 (5/8)
	Abfluss	AE / IE	mm	32 / 25	32 / 25
Luftvolumenstrom		H / M / N	m^3/h	900 / 750 / 600	1200 / 960 / 720
Schalldruckpegel	Kühlung	H / M / N	dB(A)	36 / 34 / 31	39 / 35 / 32
Schallleistungspegel	Kühlung	Max	dB(A)	54	58
Entfeuchtungsrate			l/h	1,7	2,2
Abmessungen		H x B x T	mm	190 x 900 x 700	190 x 1100 x 700
Gewicht			kg	23	27
Externe statische Pressung		Min-Max	Pa	0~49	0~49
Preis			€	1.615	1.844
Außeneinheit				**UU18W UE4**	**UU24W U44**
Verdichter	Typ			Twin Rotary	Twin Rotary
Luftvolumenstrom		Standard	m^3/h	3000	3480
Schalldruckpegel	Kühlung	Standard	dB(A)	47	48
	Heizung	Standard	dB(A)	52	52
Schallleistungspegel	Kühlung	Max	dB(A)	62	67
Abmessungen		H x B x T	mm	655 x 870 x 320	834 x 950 x 330
Gewicht			kg	44,8	56,1
Kältemittel	Typ			R410A	R410A
	Füllmenge bis 10m		g	1300	2000
	Nachfüllmenge		g/m	20	40
Betriebsbereich (Außen)	Kühlung	Min~Max	°C DB	-15 ~ 48	-15 ~ 48
	Heizung	Min~Max	°C WB	-18 ~ 18	-18 ~ 18
Spannungsversorgung			ø/V/Hz	1 / 220 - 240 / 50	1 / 220 - 240 / 50
Empf. Netzkabel			Anz x mm^2	3 x 2,5	3 x 2,5
Empf. Verbindungsleitung			Anz x mm^2	4 x 0,75	4 x 0,75
Max. Absicherung			A	20	30
Leitungslänge		Min~Max	m	5 ~ 30	5 ~ 50
Höhendifferenz	IE-AE	Max	m	30	30
Rohranschlüsse	Flüssig		mm(Zoll)	ø 6,35 (1/4)	ø 9,52 (3/8)
	Gas		mm(Zoll)	ø 12,7 (1/2)	ø 15,88 (5/8)
Preis			€	2.080	2.627
Setpreis			€	3.695	4.471

* Der Jahresverbrauch basiert auf einer durchschnittlichen Nutzung von 350 Betriebsstunden im Kühl- und 1400 Betriebsstunden im Heizmodus pro Jahr unter genannten Bedingungen.

Hinweise:
1. Da wir unsere Produkte ständig weiterentwickeln, können einige technische Daten ohne Ankündigung geändert werden.
2. Die Leistungen basieren auf folgenden Bedingungen: Kühlung: Innentemperatur 27°C DB / 19°C WB Außentemperatur 35°C DB / 24°C WB
   Heizung: Innentemperatur 20°C DB / 15°C WB Außentemperatur 7°C DB / 6°C WB
3. Die Größe der Elektroleitung muss den jeweiligen örtlichen, behördlichen und internationalen gesetzlichen Vorschriften entsprechen.
4. Produkte enthalten fluorierte Treibhausgase.

TECHNISCHE ZEICHNUNGEN

CB18L N22
CB24L N32

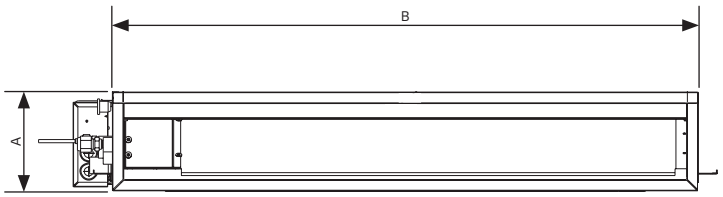

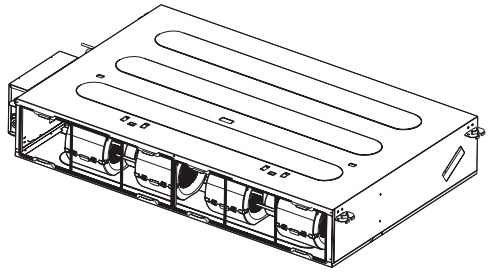

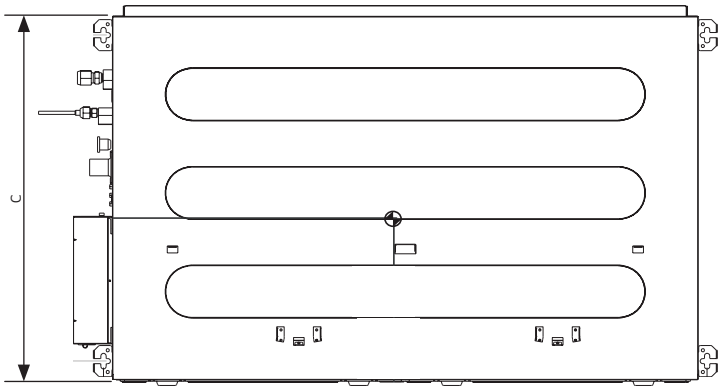

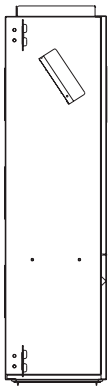

Modell	A	B	C
CB18L N22	190	900	700
CB24L N32	190	1100	700

Maßeinheit: mm

UU18W UE4

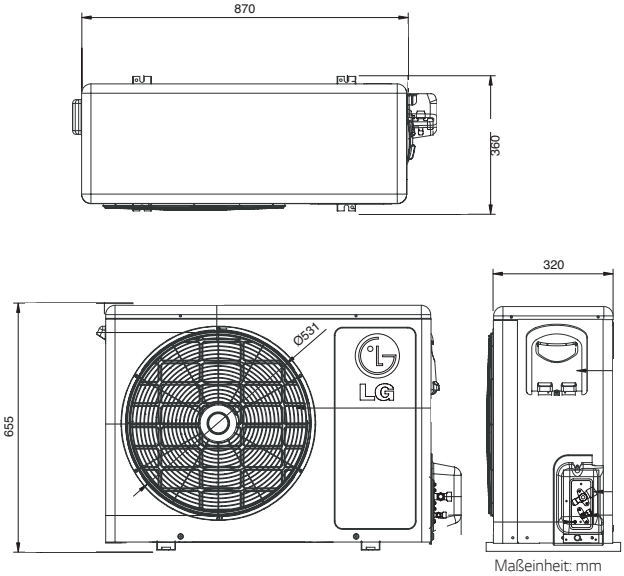

Maßeinheit: mm

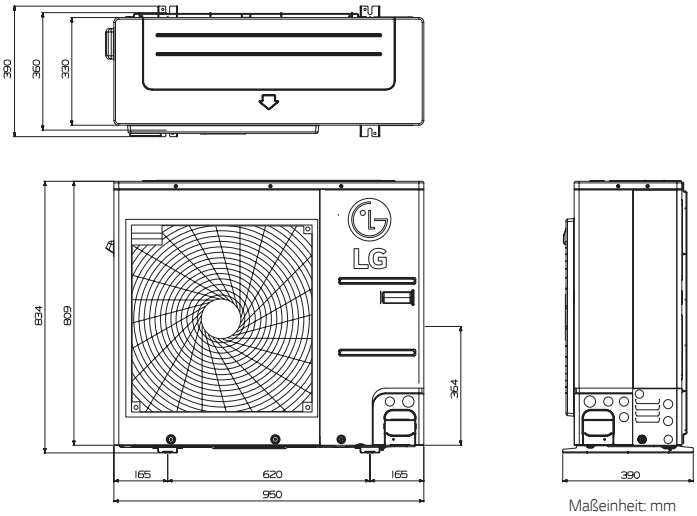

Maßeinheit: mm

Schaltplan

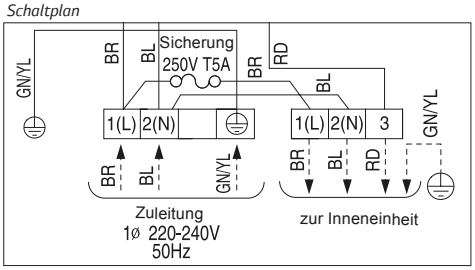

Schaltplan

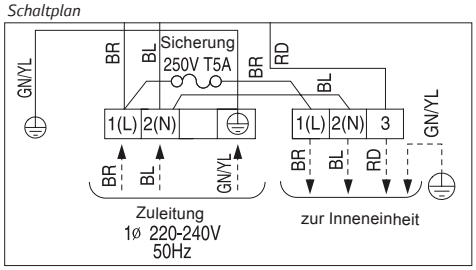

CV09 / CV12

UU09W
UU12W

Inneneinheit				CV09 NE2	CV12 NE2
Leistung	Kühlung	Min/Standard/Max	kW	1,0 / 2,5 / 2,8	1,3 / 3,3 / 3,6
	Heizung	Min/Standard/Max	kW	1,2 / 3,0 / 3,3	1,5 / 3,8 / 4,2
	Heizung -7°C	Max	kW	3,1	3,4
Leistungsaufnahme	Kühlung	Standard	kW	0,75	1,09
	Heizung	Standard	kW	0,83	1,18
Leistungsaufnahme (nur IE)		Min/Standard/Max	W	10 / 30	20 / 40
Betriebsstrom	Kühlen/Heizen	Standard	A	3,26 / 3,61	4,74 / 5,13
Spannungsversorgung ü. AE			ø/V/Hz	1 / 220 - 240 / 50	1 / 220 - 240 / 50
EER				3,33	3,03
COP				3,61	3,22
SEER				5,11	5,31
SCOP				3,51	3,61
Leistung (nominal) (@-10°C)			kW	3,0	3,0
Energieeffizienzklasse	Kühlen/Heizen			A / A	A / A
Jahresenergieverbrauch *	Kühlen/Heizen		kWh	172 / 1102	218 / 1167
Rohranschlüsse	Flüssig		mm(Zoll)	ø 6,35 (1/4)	ø 6,35 (1/4)
	Gas		mm(Zoll)	ø 9,52 (3/8)	ø 9,52 (3/8)
	Abfluss	AE / IE	mm	21,5 / 16,0	21,5 / 16,0
Luftvolumenstrom		H / M / N	m^3/h	456 / 414 / 372	552 / 456 / 396
Schalldruckpegel	Kühlung	H / M / N	dB(A)	38 / 35 / 32	40 / 36 / 31
Schallleistungspegel	Kühlung	Max	dB(A)	52	56
Entfeuchtungsrate			l/h	1,2	1,2
Abmessungen		H x B x T	mm	490 x 900 x 200	490 x 900 x200
Gewicht			kg	13,7	13,7
Preis			€	1.015	1.123
Außeneinheit				**UU09W ULD**	**UU12W ULD**
Verdichter	Typ			Rotary	Rotary
Luftvolumenstrom		Standard	m^3/h	1920	1920
Schalldruckpegel	Kühlung	Standard	dB(A)	47	47
	Heizung	Standard	dB(A)	48	48
Schallleistungspegel	Kühlung	Max	dB(A)	56	57
Abmessungen		H x B x T	mm	540 x 770 x 245	540 x 770 x 245
Gewicht			kg	32	32
Kältemittel	Typ			R410A	R410A
	Füllmenge bis 10m		g	1000	1000
	Nachfüllmenge		g/m	20	20
Betriebsbereich (Außen)	Kühlung	Min~Max	°C DB	-10 ~ 43	-10 ~ 43
	Heizung	Min~Max	°C WB	-18 ~ 18	-18 ~ 18
Spannungsversorgung			ø/V/Hz	1 / 220 - 240 / 50	1 / 220 - 240 / 50
Empf. Netzkabel			Anz x mm^2	3 x 2,5	3 x 2,5
Empf. Verbindungsleitung			Anz x mm^2	4 x 0,75	4 x 0,75
Max. Absicherung			A	16	16
Leitungslänge		Min~Max	m	5 ~ 15	5 ~ 15
Höhendifferenz	IE-AE	Max	m	10	10
Rohranschlüsse	Flüssig		mm(Zoll)	ø 6,35 (1/4)	ø 6,35 (1/4)
	Gas		mm(Zoll)	ø 9,52 (3/8)	ø 9,52 (3/8)
Preis			€	1.452	1.634
Setpreis			€	2.467	2.757

* Der Jahresverbrauch basiert auf einer durchschnittlichen Nutzung von 350 Betriebsstunden im Kühl- und 1400 Betriebsstunden im Heizmodus pro Jahr unter genannten Bedingungen.

Hinweise:
1. Da wir unsere Produkte ständig weiterentwickeln, können einige technische Daten ohne Ankündigung geändert werden.
2. Die Leistungen basieren auf folgenden Bedingungen: Kühlung: Innentemperatur 27°C DB / 19°C WB Außentemperatur 35°C DB / 24°C WB
   Heizung: Innentemperatur 20°C DB / 15°C WB Außentemperatur 7°C DB / 6°C WB
3. Die Größe der Elektroleitung muss den jeweiligen örtlichen, behördlichen und internationalen gesetzlichen Vorschriften entsprechen.
4. Produkte enthalten fluorierte Treibhausgase.

TECHNISCHE ZEICHNUNGEN

CV09 NE2
CV12 NE2

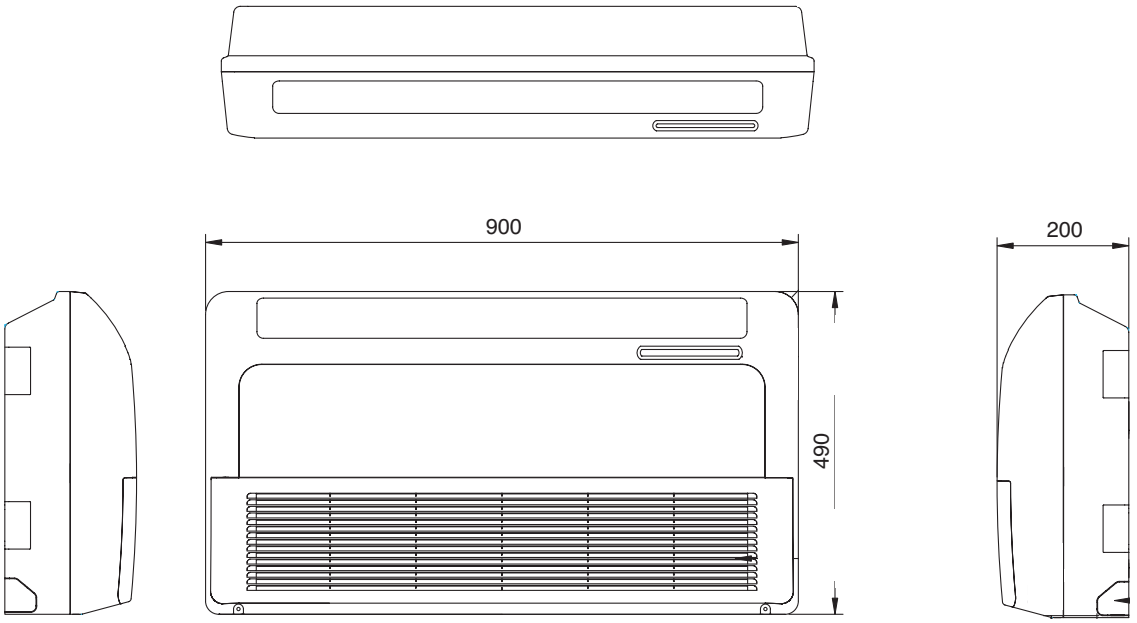

Maßeinheit: mm

UU09W ULD
UU12W ULD

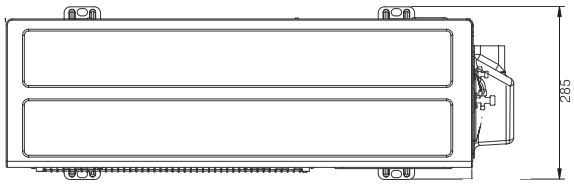

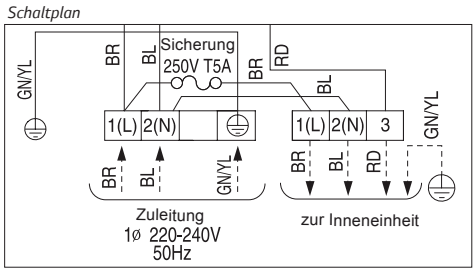

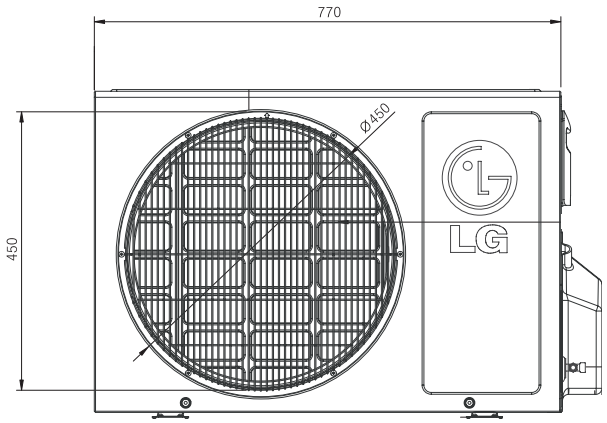

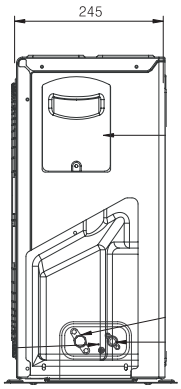

Maßeinheit: mm

CV18 / CV24 / UV30

UU18W

UU24W
UU30W

Inneneinheit				CV18 NJ2	CV24 NJ2	UV30 NJ2
Leistung	Kühlung	Min/Standard/Max	kW	1,9 / 5,0 / 5,8	2,8 / 6,8 / 7,5	3,0 / 7,6 / 8,4
	Heizung	Min/Standard/Max	kW	2,0 / 5,2 / 6,0	3,08 / 7,5 / 8,3	3,4 / 8,2 / 9,2
	Heizung -7°C	Max	kW	4,6	6,9	7,5
Leistungsaufnahme	Kühlung	Standard	kW	1,46	2,25	2,52
	Heizung	Standard	kW	1,53	2,45	2,72
Leistungsaufnahme (nur IE)		Min/Standard/Max	W	30 / 50	40 / 60	40 / 60
Betriebsstrom	Kühlen/Heizen	Standard	A	6,7 / 6,9	9,9 / 10,8	11,0 / 11,8
Spannungsversorgung ü. AE			ø/V/Hz	1 / 220 - 240 / 50	1 / 220 - 240 / 50	1 / 220 - 240 / 50
EER				3,40	3,21	3,02
COP				3,42	3,21	3,01
SEER				6,10	5,81	5,61
SCOP				4,15	3,90	3,90
Leistung (nominal) (@-10°C)			kW	4,0	6,0	6,3
Energieeffizienzklasse	Kühlen/Heizen			A++ / A+	A / A	A / A
Jahresenergieverbrauch *	Kühlen/Heizen		kWh	287 / 1349	410 / 2154	474 / 2262
Rohranschlüsse	Flüssig		mm(Zoll)	ø 6,35 (1/4)	ø 9,52 (3/8)	ø 9,52 (3/8)
	Gas		mm(Zoll)	ø12,7(1/2)	ø 15,88 (5/8)	ø 15,88 (5/8)
	Abfluss	AE / IE	mm	21,5 / 16,0	21,5 / 16,0	21,5 / 16,0
Luftvolumenstrom		H / M / N	m^3/h	744 / 684 / 624	834 / 774 / 714	834 / 774 / 714
Schalldruckpegel	Kühlung	H / M / N	dB(A)	42 / 40 / 39	44 / 43 / 41	44 / 43 / 41
Schallleistungspegel	Kühlung	Max	dB(A)	57	61	62
Entfeuchtungsrate			l/h	2,4	3,2	3,5
Abmessungen		H x B x T	mm	220 x 950 x 650	220 x 950 x 650	220 x 950 x 650
Gewicht			kg	22	23	23
Preis			€	1.360	1.549	1.880
Außeneinheit				**UU18W UE4**	**UU24W U44**	**UU30W U44**
Verdichter	Typ			Twin Rotary	Twin Rotary	Twin Rotary
Luftvolumenstrom		Standard	m^3/h	3000	3480	3480
Schalldruckpegel	Kühlung	Standard	dB(A)	47	48	48
	Heizung	Standard	dB(A)	52	52	52
Schallleistungspegel	Kühlung	Max	dB(A)	62	67	68
Abmessungen		H x B x T	mm	655 x 870 x 320	834 x 950 x 330	834 x 950 x 330
Gewicht			kg	44,8	56,1	60
Kältemittel	Typ			R410A	R410A	R410A
	Füllmenge bis 10m		g	1300	2000	2000
	Nachfüllmenge		g/m	20	40	40
Betriebsbereich (Außen)	Kühlung	Min~Max	°C DB	-15 ~ 48	-15 ~ 48	-15 ~ 48
	Heizung	Min~Max	°C WB	-18 ~ 18	-18 ~ 18	-18 ~ 18
Spannungsversorgung			ø/V/Hz	1 / 220 - 240 / 50	1 / 220 - 240 / 50	1 / 220 - 240 / 50
Empf. Netzkabel			Anz x mm^2	3 x 2,5	3 x 2,5	3 x 2,5
Empf. Verbindungsleitung			Anz x mm^2	4 x 0,75	4 x 0,75	4 x 0,75
Max. Absicherung			A	20	35	35
Leitungslänge		Min~Max	m	5 ~ 30	5 ~ 30	5 ~ 30
Höhendifferenz	IE-AE	Max	m	30	30	30
Rohranschlüsse	Flüssig		mm(Zoll)	ø 6,35 (1/4)	ø 9,52 (3/8)	ø 9,52 (3/8)
	Gas		mm(Zoll)	ø 12,7 (1/2)	ø 15,88 (5/8)	ø 15,88 (5/8)
Preis			€	2.080	2.627	2.930
Setpreis			€	3.440	4.176	4.810

* Der Jahresverbrauch basiert auf einer durchschnittlichen Nutzung von 350 Betriebsstunden im Kühl- und 1400 Betriebsstunden im Heizmodus pro Jahr unter genannten Bedingungen.

Hinweise:
1. Da wir unsere Produkte ständig weiterentwickeln, können einige technische Daten ohne Ankündigung geändert werden.
2. Die Leistungen basieren auf folgenden Bedingungen: Kühlung: Innentemperatur 27°C DB / 19°C WB Außentemperatur 35°C DB / 24°C WB
   Heizung: Innentemperatur 20°C DB / 15°C WB Außentemperatur 7°C DB / 6°C WB
3. Die Größe der Elektroleitung muss den jeweiligen örtlichen, behördlichen und internationalen gesetzlichen Vorschriften entsprechen.
4. Produkte enthalten fluorierte Treibhausgase.

TECHNISCHE ZEICHNUNGEN

CV18 NJ2
CV24 NJ2
CV30 NJ2

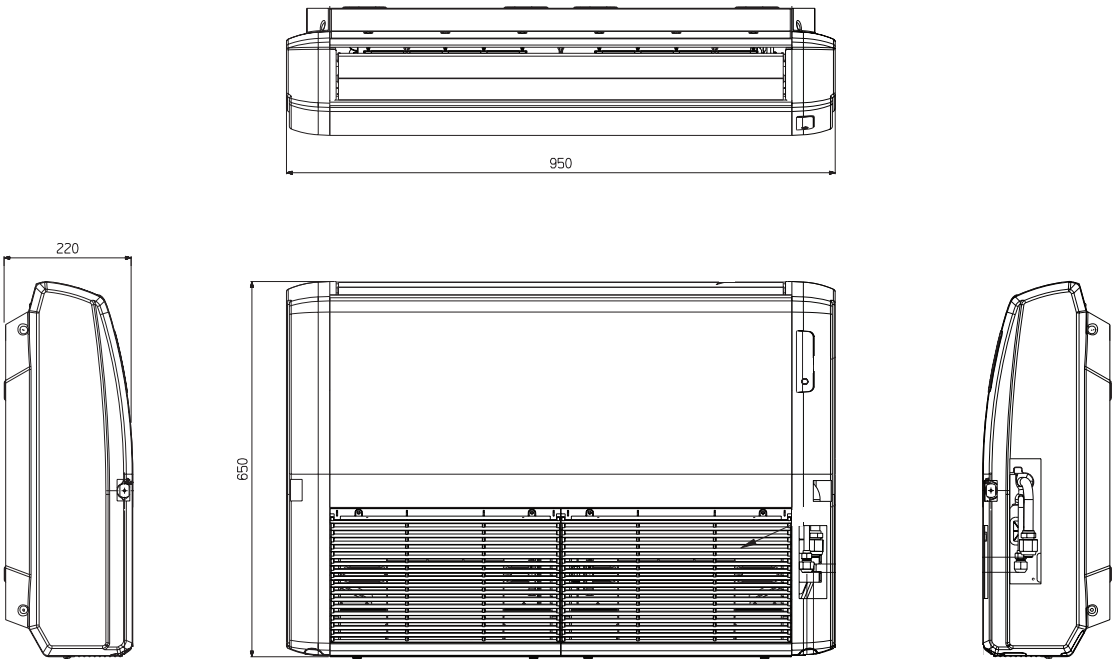

Maßeinheit: mm

UU18W UE4

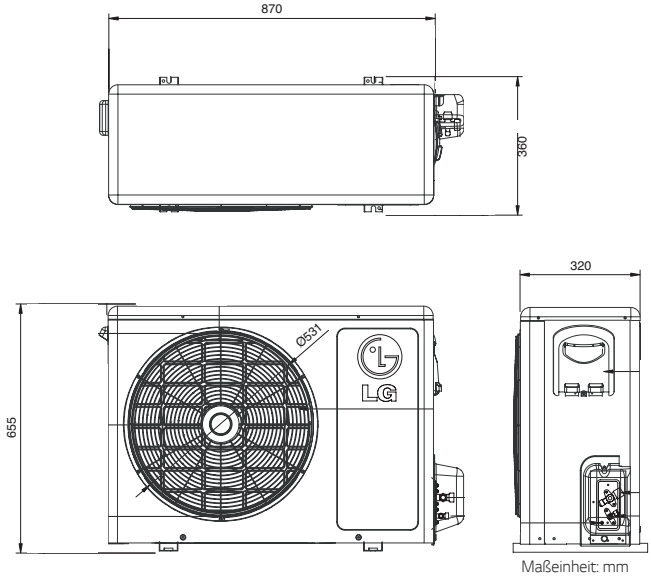

Maßeinheit: mm

UU24W U44
UU30W U44

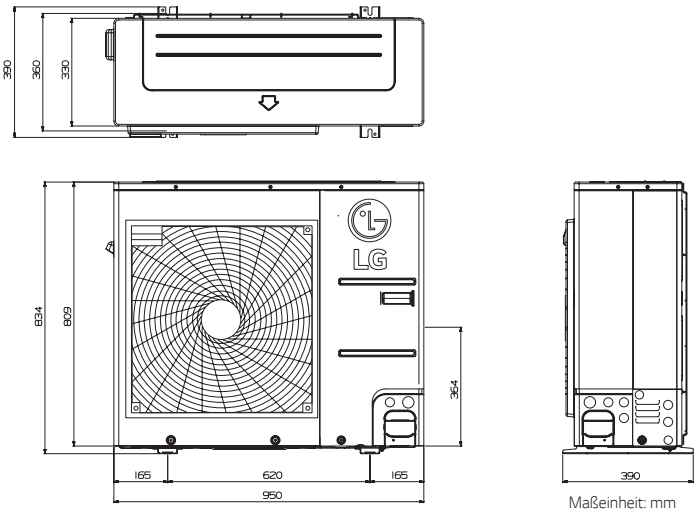

Maßeinheit: mm

Schaltplan

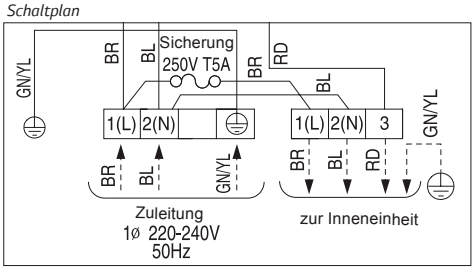

Schaltplan

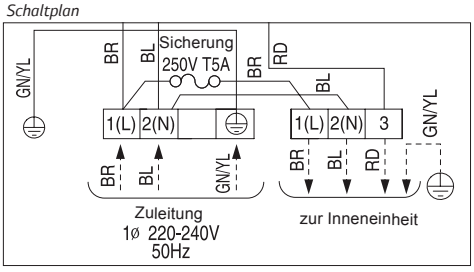

UV36 / UV42
UV48 / UV60

UU37W

UU43W
UU49W
UU61W

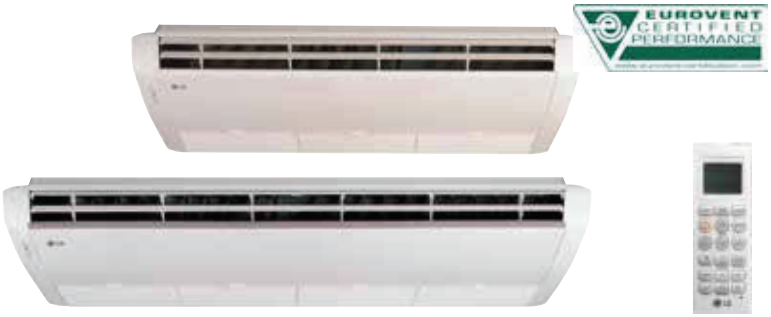

Inneneinheit				UV36 NK2	UV42 NL2	UV48 NL2	UV60 NL2
Leistung	Kühlung	Min/Standard/Max	kW	3,8 / 9,5 / 10,5	5,0 / 12,5 / 13,8	5,3 / 13,3 / 14,6	5,7 / 14,4 / 15,7
	Heizung	Min/Standard/Max	kW	4,2 / 10,5 / 11,6	5,6 / 13,6 / 15,4	6,4 / 15,3 / 17,6	6,8 / 16,8 / 18,7
	Heizung -7°C	Max	kW	9,4	12,5	14,3	15,2
Leistungsaufnahme	Kühlung	Standard	kW	2,78	3,89	4,28	5,24
	Heizung	Standard	kW	3,08	3,68	4,49	5,42
Leistungsaufnahme (nur IE)		Min/Standard/Max	W	40 / 90	80 / 130	90 / 140	100 / 150
Betriebsstrom	Kühlen/Heizen	Standard	A	4,0 / 4,4	5,6 / 5,3	6,2 / 6,5	7,6 / 7,9
Spannungsversorgung ü. AE			ø/V/Hz	1 / 220 - 240 / 50	1 / 220 - 240 / 50	1 / 220 - 240 / 50	1 / 220 - 240 / 50
EER				3,42	3,21	3,11	2,75
COP				3,41	3,70	3,41	3,10
SEER				5,11	-	-	-
SCOP				3,81	-	-	-
Leistung (nominal) (@-10°C)			kW	7,6	-	-	-
Energieeffizienzklasse	Kühlen/Heizen			A / A	-	-	-
Jahresenergieverbrauch *	Kühlen/Heizen		kWh	652 / 2800	-	-	-
Rohranschlüsse	Flüssig		mm(Zoll)	ø 9,52 (3/8)	ø 9,52 (3/8)	ø 9,52 (3/8)	ø 9,52 (3/8)
	Gas		mm(Zoll)	ø 15,88 (5/8)	ø 15,88 (5/8)	ø 15,88 (5/8)	ø 15,88 (5/8)
	Abfluss	AE / IE	mm	21,5 / 16,0	21,5 / 16,0	21,5 / 16,0	21,5 / 16,0
Luftvolumenstrom		H / M / N	m^3/h	1284 / 1188 / 1092	1716 / 1614 / 1512	1800 / 1698 / 1596	1890 / 1782 / 1680
Schalldruckpegel	Kühlung	H / M / N	dB(A)	45 / 44 / 41	46 / 44 / 43	47 / 46 / 44	48 / 47 / 45
Schallleistungspegel	Kühlung	Max	dB(A)	63	63	63	63
Entfeuchtungsrate			l/h	3,5	4,5	5,8	6,2
Abmessungen		H x B x T	mm	220 x 1350 x 650	220 x 1750 x 650	220 x 1750 x 650	220 x 1750 x 650
Gewicht			kg	34,1	42,5	42,5	42,5
Preis			€	2.419	2.563	2.671	2.804
Außeneinheit				**UU37W UO2**	**UU43W U32**	**UU49W U32**	**UU61W U32**
Verdichter	Typ			Twin Rotary	Twin Rotary	Twin Rotary	Twin Rotary
Luftvolumenstrom		Standard	m^3/h	5400	6600	6600	6600
Schalldruckpegel	Kühlung	Standard	dB(A)	53	52	52	52
	Heizung	Standard	dB(A)	54	54	54	54
Schallleistungspegel	Kühlung	Max	dB(A)	66	67	68	71
Abmessungen		H x B x T	mm	1170 x 950 x 330	1380 x 950 x 330	1380 x 950 x 330	1380 x 950 x 330
Gewicht			kg	85	96	96	96
Kältemittel	Typ			R410A	R410A	R410A	R410A
	Füllmenge bis 10m		g	2800	3400	3400	3400
	Nachfüllmenge		g/m	40	40	40	40
Betriebsbereich (Außen)	Kühlung	Min~Max	°C DB	-15 ~ 48	-15 ~ 48	-15 ~ 48	-15 ~ 48
	Heizung	Min~Max	°C WB	-18 ~ 18	-18 ~ 18	-18 ~ 18	-18 ~ 18
Spannungsversorgung			ø/V/Hz	3 / 380 - 415 / 50	3 / 380 - 415 / 50	3 / 380 - 415 / 50	3 / 380 - 415 / 50
Empf. Netzkabel			Anz x mm^2	5 x 2,5	5 x 2,5	5 x 2,5	5 x 2,5
Empf. Verbindungsleitung			Anz x mm^2	4 x 0,75	4 x 0,75	4 x 0,75	4 x 0,75
Max. Absicherung			A	20	20	20	20
Leitungslänge		Min~Max	m	5~50	5~75	5~75	5~75
Höhendifferenz	IE-AE	Max	m	30	30	30	30
Rohranschlüsse	Flüssig		mm(Zoll)	ø 9,52 (3/8)	ø 9,52 (3/8)	ø 9,52 (3/8)	ø 9,52 (3/8)
	Gas		mm(Zoll)	ø 15,88 (5/8)	ø 15,88 (5/8)	ø 15,88 (5/8)	ø 15,88 (5/8)
Preis			€	3.337	4.118	4.643	2.804
Setpreis			€	5.756	6.681	7.314	8.144

* Der Jahresverbrauch basiert auf einer durchschnittlichen Nutzung von 350 Betriebsstunden im Kühl- und 1400 Betriebsstunden im Heizmodus pro Jahr unter genannten Bedingungen.

Hinweise:
1. Da wir unsere Produkte ständig weiterentwickeln, können einige technische Daten ohne Ankündigung geändert werden.
2. Die Leistungen basieren auf folgenden Bedingungen: Kühlung: Innentemperatur 27°C DB / 19°C WB Außentemperatur 35°C DB / 24°C WB
   Heizung: Innentemperatur 20°C DB / 15°C WB Außentemperatur 7°C DB / 6°C WB
3. Die Größe der Elektroleitung muss den jeweiligen örtlichen, behördlichen und internationalen gesetzlichen Vorschriften entsprechen.
4. Produkte enthalten fluorierte Treibhausgase.

TECHNISCHE ZEICHNUNGEN

UV36 NK2

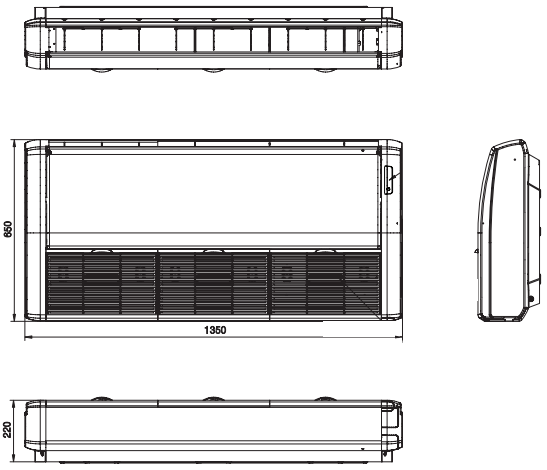

UV42 NL2
UV48 NL2
UV60 NL2

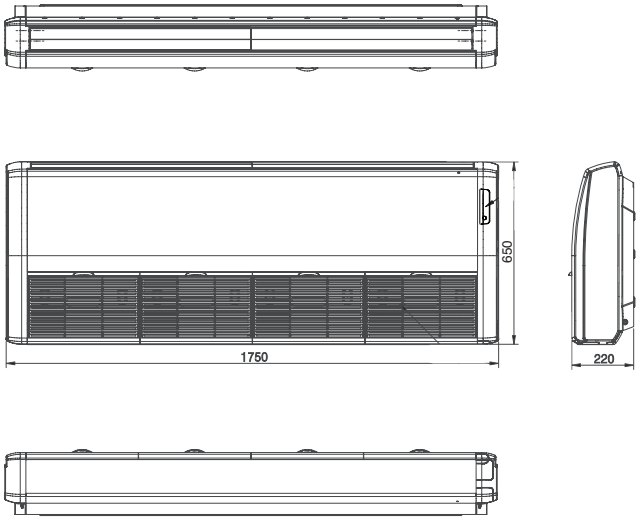

UU37W UO2

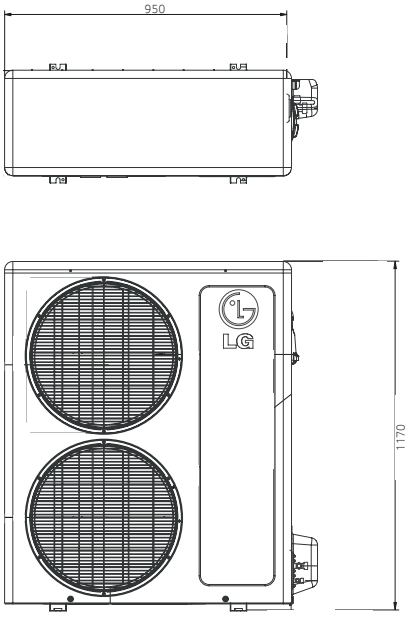

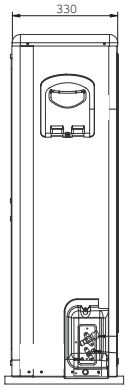

Schaltplan

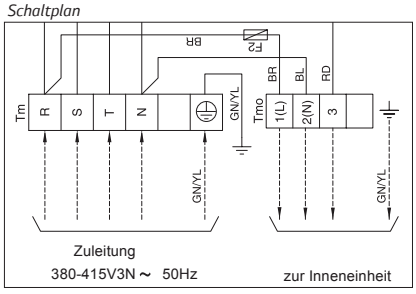

UU43W U32
UU49W U32
UU61W U32

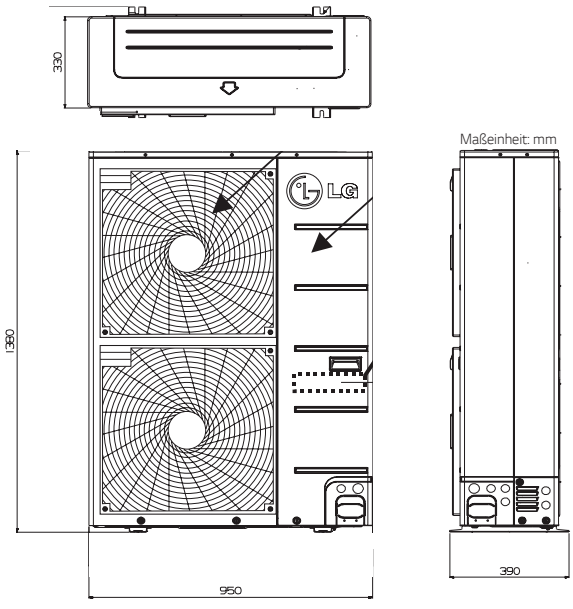

Schaltplan

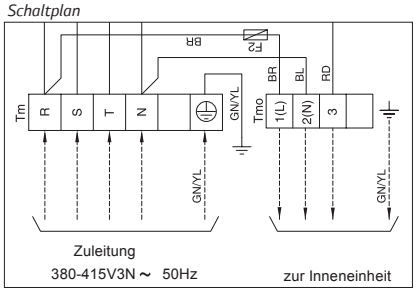

CQ09 / CQ12 / CQ18

UU09W
UU12W

UU18W

Inneneinheit				CQ09 NA0	CQ12 NA0	CQ18 NA0
Leistung	Kühlung	Min/Standard/Max	kW	1,3 / 2,6 / 3,4	1,4 / 3,5 / 3,7	2,2 / 5,0 / 5,6
	Heizung	Min/Standard/Max	kW	1,4 / 3,1 / 4,2	1,6 / 4,0 / 4,4	2,2 / 4,8 / 5,8
	Heizung -7°C	Max	kW	3,4	3,6	4,9
Leistungsaufnahme	Kühlung	Standard	kW	0,64	1,06	1,55
	Heizung	Standard	kW	0,74	1,08	1,50
Leistungsaufnahme (nur IE)		Min/Standard/Max	W	10 / 20	10 / 30	20 / 40
Betriebsstrom	Kühlen/Heizen	Standard	A	3,42 / 3,87	5,02 / 5,03	7,0 / 6,9
Spannungsversorgung ü. AE			ø/V/Hz	1 / 220 - 240 / 50	1 / 220 - 240 / 50	1 / 220 - 240 / 50
EER				3,98	3,30	3,23
COP				4,19	3,70	3,20
SEER				5,11	5,31	6,2
SCOP				3,81	3,81	3,81
Leistung (nominal) (@-10°C)			kW	2,8	3,0	3,8
Energieeffizienzklasse	Kühlen/Heizen			A / A	A / A	A++ / A
Jahresenergieverbrauch *	Kühlen/Heizen		kWh	172 / 1032	231 / 1105	282 / 1396
Rohranschlüsse	Flüssig		mm(Zoll)	ø 6,35 (1/4)	ø 6,35 (1/4)	ø 6,35 (1/4)
	Gas		mm(Zoll)	ø 9,52 (3/8)	ø 9,52 (3/8)	ø 12,7 (1/2)
	Abfluss	AE / IE	mm	21,5 / 16,0	21,5 / 16,0	21,5 / 16,0
Luftvolumenstrom		H / M / N	m^3/h	510 / 402 / 300	540 / 414 / 312	606 / 516 / 432
Schalldruckpegel	Kühlung	H / M / N	dB(A)	38 / 32 / 27	39 / 32 / 27	44 / 39 / 35
Schallleistungspegel	Kühlung	Max	dB(A)	53	56	60
Entfeuchtungsrate			l/h	1,2	1,4	2,3
Abmessungen		H x B x T	mm	600 x 700 x 210	600 x 700 x 210	600 x 700 x 210
Gewicht			kg	14	14	14
Preis			€	1.226	1.329	1.432
Außeneinheit				**UU09W ULD**	**UU12W ULD**	**UU18W UE4**
Verdichter	Typ			Rotary	Rotary	Twin Rotary
Luftvolumenstrom		Standard	m^3/h	1920	1920	3000
Schalldruckpegel	Kühlung	Standard	dB(A)	47	47	47
	Heizung	Standard	dB(A)	48	48	52
Schallleistungspegel	Kühlung	Max	dB(A)	56	57	62
Abmessungen		H x B x T	mm	540 x 770 x 245	540 x 770 x 245	655 x 870 x 320
Gewicht			kg	32	32	44,8
Kältemittel	Typ			R410A	R410A	R410A
	Füllmenge bis 10m		g	1000	1000	1300
	Nachfüllmenge		g/m	20	20	20
Betriebsbereich (Außen)	Kühlung	Min~Max	°C DB	-10 ~ 43	-10 ~ 43	-15 ~ 48
	Heizung	Min~Max	°C WB	-18 ~ 18	-18 ~ 18	-18 ~ 18
Spannungsversorgung			ø/V/Hz	1 / 220-240 / 50	1 / 220-240 / 50	1 / 220-240 / 50
Empf. Netzkabel			Anz x mm^2	3 x 2,5	3 x 2,5	3 x 2,5
Empf. Verbindungsleitung			Anz x mm^2	4 x 0,75	4 x 0,75	4 x 0,75
Max. Absicherung			A	16	16	20
Leitungslänge		Min~Max	m	5 ~ 15	5 ~ 15	5 ~ 30
Höhendifferenz	IE-AE	Max	m	10	10	30
Rohranschlüsse	Flüssig		mm(Zoll)	ø 6,35 (1/4)	ø 6,35 (1/4)	ø 6,35 (1/4)
	Gas		mm(Zoll)	ø 9,52 (3/8)	ø 9,52 (3/8)	ø 12,7 (1/2)
Preis			€	1.452	1.634	2.080
Setpreis			€	2.678	2.963	3.512

* Der Jahresverbrauch basiert auf einer durchschnittlichen Nutzung von 350 Betriebsstunden im Kühl- und 1400 Betriebsstunden im Heizmodus pro Jahr unter genannten Bedingungen.

Hinweise:
1. Da wir unsere Produkte ständig weiterentwickeln, können einige technische Daten ohne Ankündigung geändert werden.
2. Die Leistungen basieren auf folgenden Bedingungen: Kühlung: Innentemperatur 27°C DB / 19°C WB Außentemperatur 35°C DB / 24°C WB
   Heizung: Innentemperatur 20°C DB / 15°C WB Außentemperatur 7°C DB / 6°C WB
3. Die Größe der Elektroleitung muss den jeweiligen örtlichen, behördlichen und internationalen gesetzlichen Vorschriften entsprechen.
4. Produkte enthalten fluorierte Treibhausgase.

TECHNISCHE ZEICHNUNGEN

CQ09 NA0
CQ12 NA0
CQ18 NA0

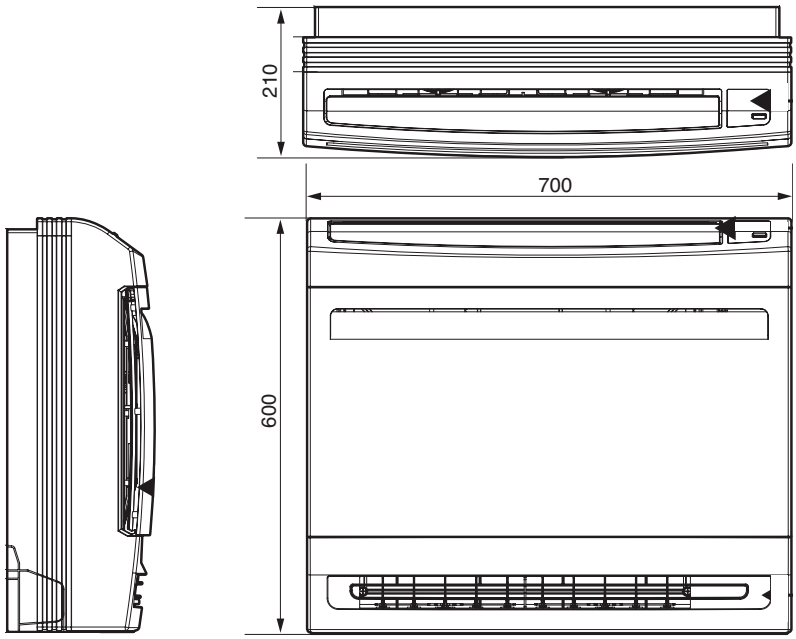

Maßeinheit: mm

UU09W ULD
UU12W ULD

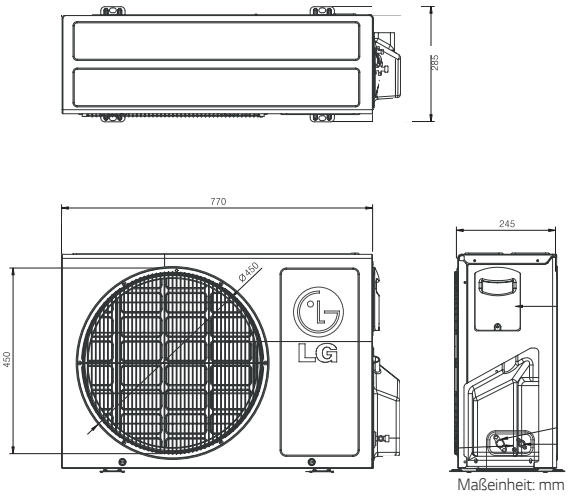

Maßeinheit: mm

UU18W UE4

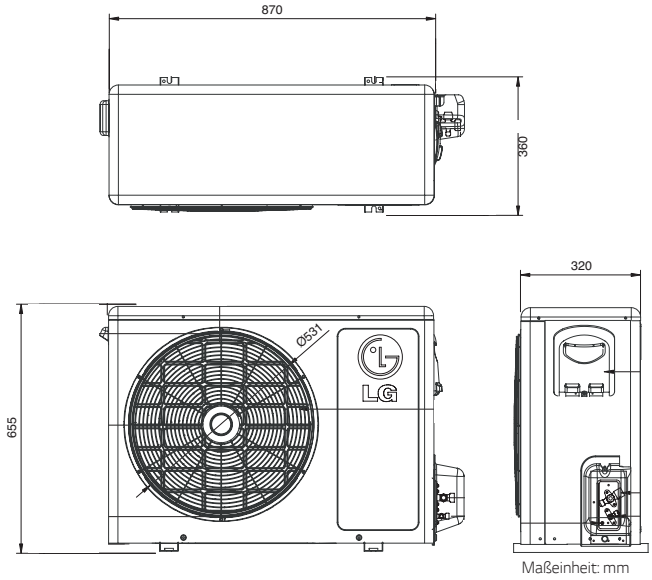

Maßeinheit: mm

Schaltplan

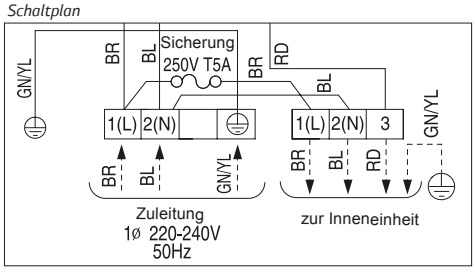

Schaltplan

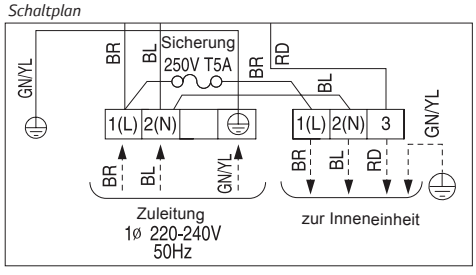

UJ30 / UJ36

UU30W

UU37W

Inneneinheit				UJ30 NV2	UJ36 NV2
Leistung	Kühlung	Min/Standard/Max	kW	3,5 / 7,8 / 8,5	4,0 / 9,5 / 10,5
	Heizung	Min/Standard/Max	kW	4,0 / 8,4 / 9,2	4,4 / 10,5 / 11,5
	Heizung -7°C	Max	kW	7,5	9,4
Leistungsaufnahme	Kühlung	Standard	kW	2,29	2,79
	Heizung	Standard	kW	2,46	3,08
Leistungsaufnahme (nur IE)		Min/Standard/Max	W	50 / 140	60 / 160
Betriebsstrom	Kühlen/Heizen	Standard	A	10,0 / 10,7	7,0 / 7,7
Spannungsversorgung ü. AE			ø/V/Hz	1 / 220 - 240 / 50	1 / 220 - 240 / 50
EER				3,41	3,41
COP				3,41	3,41
SEER				6,11	5,41
SCOP				3,91	3,81
Leistung (nominal) (@-10°C)			kW	6,3	7,6
Energieeffizienzklasse	Kühlen/Heizen			A++ / A	A / A
Jahresenergieverbrauch *	Kühlen/Heizen		kWh	448 / 2262	615 / 2505
Rohranschlüsse	Flüssig		mm(Zoll)	ø 9,52 (3/8)	ø 9,52 (3/8)
	Gas		mm(Zoll)	ø 15,88 (5/8)	ø 15,88 (5/8)
	Abfluss	AE / IE	mm	21,5 / 16,0	21,5 / 16,0
Luftvolumenstrom		H / M / N	m^3/h	1380 / 1200 / 1020	1620 / 1440 / 1200
Schalldruckpegel	Kühlung	H / M / N	dB(A)	45 / 42 / 40	48 / 45 / 41
Schallleistungspegel	Kühlung	Max	dB(A)	61	63
Entfeuchtungsrate			l/h	3,0	3,4
Abmessungen		H x B x T	mm	346 x 1190 x 265	346 x 1190 x 265
Gewicht			kg	18,5	18,5
Preis			€	1.785	2.298
Außeneinheit				**UU30W U44**	**UU37W UO2**
Verdichter	Typ			Twin Rotary	Twin Rotary
Luftvolumenstrom		Standard	m^3/h	3480	5400
Schalldruckpegel	Kühlung	Standard	dB(A)	48	53
	Heizung	Standard	dB(A)	52	54
Schallleistungspegel	Kühlung	Max	dB(A)	68	66
Abmessungen		H x B x T	mm	834 x 950 x 330	1170 x 950 x 330
Gewicht			kg	60	85
Kältemittel	Typ			R410A	R410A
	Füllmenge bis 10m		g	2000	2800
	Nachfüllmenge		g/m	40	40
Betriebsbereich (Außen)	Kühlung	Min~Max	°C DB	-15 ~ 48	-15 ~ 48
	Heizung	Min~Max	°C WB	-18 ~ 18	-18 ~ 18
Spannungsversorgung			ø/V/Hz	1 / 220 - 240 / 50	3 / 380 - 415 / 50
Empf. Netzkabel			Anz x mm^2	3 x 2,5	5 x 2,5
Empf. Verbindungsleitung			Anz x mm^2	4 x 0,75	4 x 0,75
Max. Absicherung			A	20	30
Leitungslänge		Min~Max	m	5 ~ 50	5 ~ 50
Höhendifferenz	IE-AE	Max	m	30	30
Rohranschlüsse	Flüssig		mm(Zoll)	ø 9,52 (3/8)	ø 9,52 (3/8)
	Gas		mm(Zoll)	ø 15,88 (5/8)	ø 15,88 (5/8)
Preis			€	2.930	3.337
Setpreis			€	4.715	5.635

* Der Jahresverbrauch basiert auf einer durchschnittlichen Nutzung von 350 Betriebsstunden im Kühl- und 1400 Betriebsstunden im Heizmodus pro Jahr unter genannten Bedingungen.

Hinweise:
1. Da wir unsere Produkte ständig weiterentwickeln, können einige technische Daten ohne Ankündigung geändert werden.
2. Die Leistungen basieren auf folgenden Bedingungen: Kühlung: Innentemperatur 27°C DB / 19°C WB Außentemperatur 35°C DB / 24°C WB
   Heizung: Innentemperatur 20°C DB / 15°C WB Außentemperatur 7°C DB / 6°C WB
3. Die Größe der Elektroleitung muss den jeweiligen örtlichen, behördlichen und internationalen gesetzlichen Vorschriften entsprechen.
4. Produkte enthalten fluorierte Treibhausgase.

TECHNISCHE ZEICHNUNGEN

UJ30 NV2
UJ36 NV2

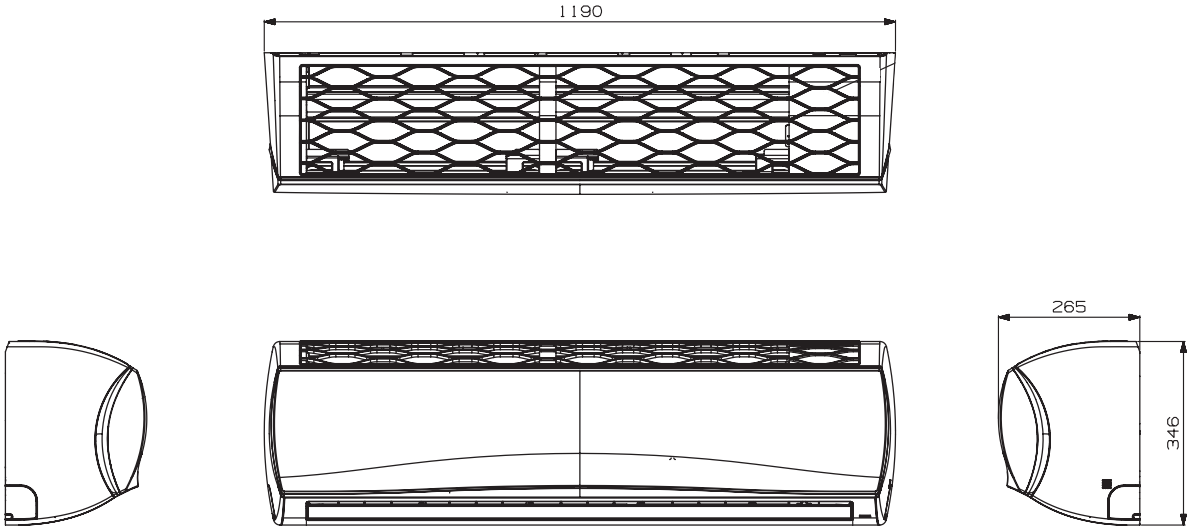

Maßeinheit: mm

UU30W U44

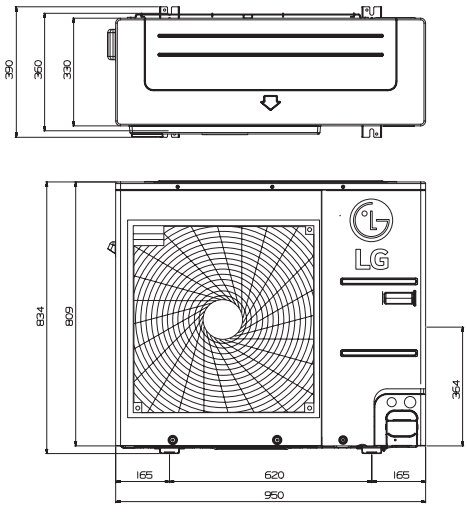

UU37W UO2

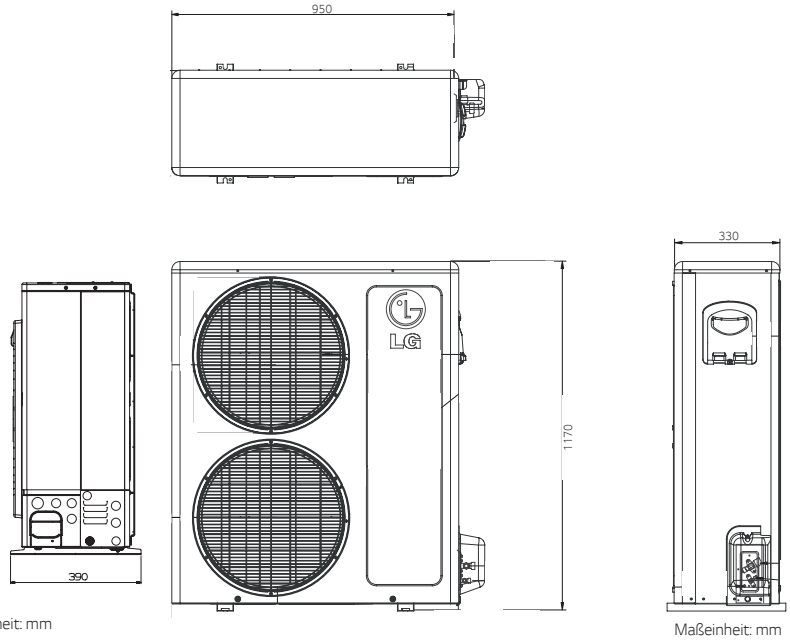

Maßeinheit: mm

Schaltplan

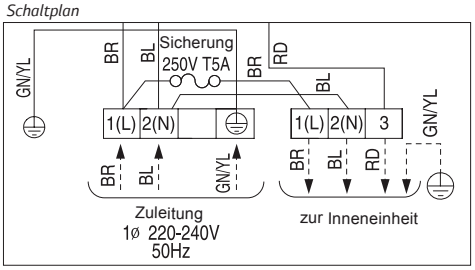

Schaltplan

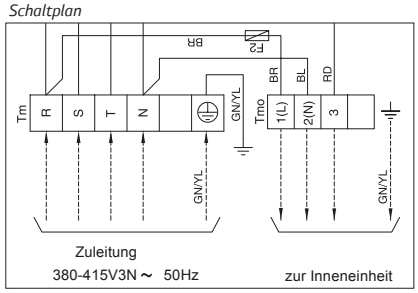

UP48

UU49W

Inneneinheit				UP48 NT2
Leistung	Kühlung	Min/Standard/Max	kW	6,0 / 13,4 / 15,2
	Heizung	Min/Standard/Max	kW	6,0 / 15,5 / 17,1
	Heizung -7°C	Max	kW	16,0
Leistungsaufnahme	Kühlung	Standard	kW	4,2
	Heizung	Standard	kW	4,5
Leistungsaufnahme (nur IE)		Min/Standard/Max	W	70 / 200
Betriebsstrom	Kühlen/Heizen	Standard	A	5,76 / 6,20
Spannungsversorgung ü. AE			ø/V/Hz	1 / 220 - 240 / 50
EER				3,21
COP				3,41
SEER				-
SCOP				-
Leistung (nominal) (@-10°C)			kW	-
Energieeffizienzklasse	Kühlen/Heizen			-
Jahresenergieverbrauch *	Kühlen/Heizen		kWh	-
Rohranschlüsse	Flüssig		mm(Zoll)	ø 9,52 (3/8)
	Gas		mm(Zoll)	ø 15,88 (5/8)
	Abfluss	AE / IE	mm	32 / 25
Luftvolumenstrom		H / M / N	m^3/h	1860 / 1620 / 1380
Schalldruckpegel	Kühlung	H / M / N	dB(A)	52 / 49 / 45
Schallleistungspegel	Kühlung	Max	dB(A)	59
Entfeuchtungsrate			l/h	5,0
Abmessungen		H x B x T	mm	1840 x 590 x 460
Gewicht			kg	50
Preis			€	3.584
Außeneinheit				**UU49W U32**
Verdichter	Typ			Twin Rotary
Luftvolumenstrom		Standard	m^3/h	6600
Schalldruckpegel	Kühlung	Standard	dB(A)	52
	Heizung	Standard	dB(A)	54
Schallleistungspegel	Kühlung	Max	dB(A)	68
Abmessungen		H x B x T	mm	1380 x 950 x 330
Gewicht			kg	96
Kältemittel	Typ			R410A
	Füllmenge bis 10m		g	3400
	Nachfüllmenge		g/m	40
Betriebsbereich (Außen)	Kühlung	Min~Max	°C DB	-15 ~ 48
	Heizung	Min~Max	°C WB	-18 ~ 18
Spannungsversorgung			ø/V/Hz	3 / 380 - 415 / 50
Empf. Netzkabel			Anz x mm^2	5 x 5,0
Empf. Verbindungsleitung			Anz x mm^2	4 x 0,75
Max. Absicherung			A	20
Leitungslänge		Min~Max	m	75
Höhendifferenz	IE-AE	Max	m	30
Rohranschlüsse	Flüssig		mm(Zoll)	ø 9,52 (3/8)
	Gas		mm(Zoll)	ø 15,88 (5/8)
Preis			€	4.643
Setpreis			€	8.227

* Der Jahresverbrauch basiert auf einer durchschnittlichen Nutzung von 350 Betriebsstunden im Kühl- und 1400 Betriebsstunden im Heizmodus pro Jahr unter genannten Bedingungen.

Hinweise:
1. Da wir unsere Produkte ständig weiterentwickeln, können einige technische Daten ohne Ankündigung geändert werden.
2. Die Leistungen basieren auf folgenden Bedingungen: Kühlung: Innentemperatur 27°C DB / 19°C WB Außentemperatur 35°C DB / 24°C WB
   Heizung: Innentemperatur 20°C DB / 15°C WB Außentemperatur 7°C DB / 6°C WB
3. Die Größe der Elektroleitung muss den jeweiligen örtlichen, behördlichen und internationalen gesetzlichen Vorschriften entsprechen.
4. Produkte enthalten fluorierte Treibhausgase.

TECHNISCHE ZEICHNUNGEN

UP48 NT2

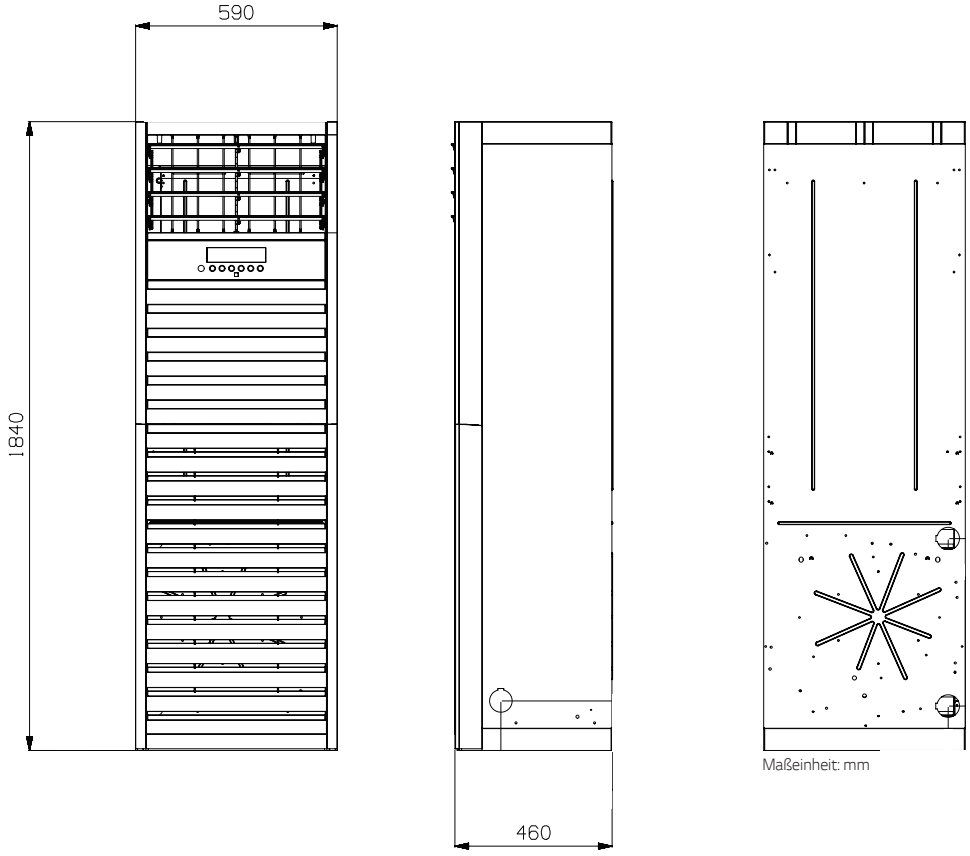

Maßeinheit: mm

UU49W U32

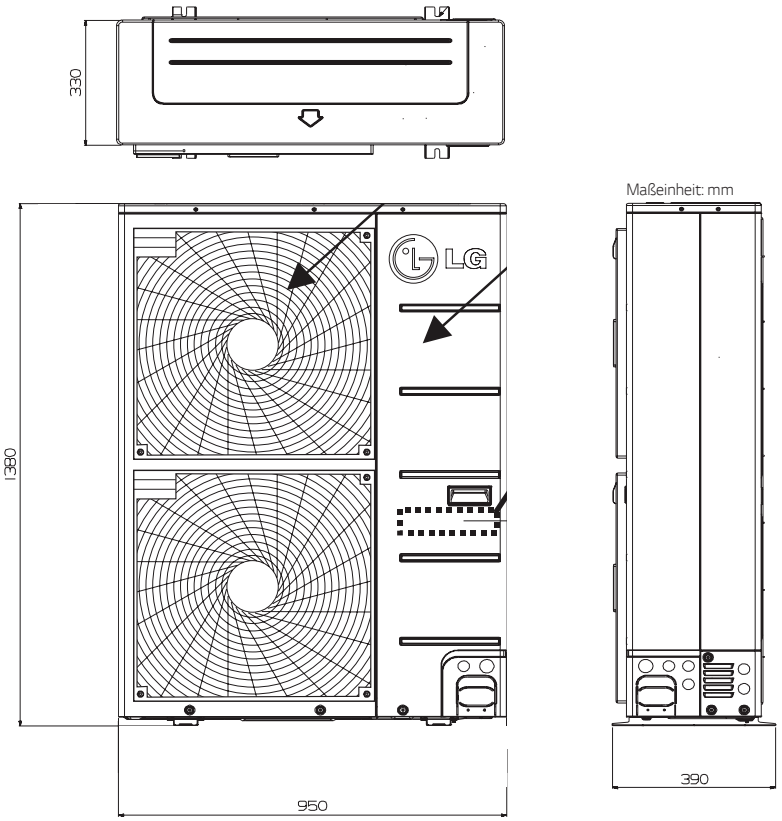

Maßeinheit: mm

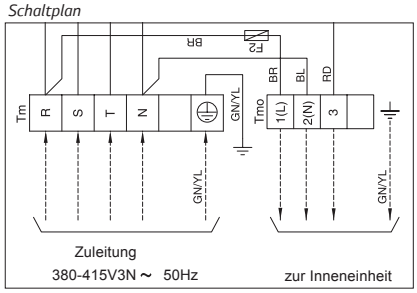

AHU KOMBINATIONEN

Anwendungen Lüftungsgerät

Wirtschaftliche Lösung für gepaarte Anwendungen mit AHU-Einheiten.

— Kältemittelleitung
— Kommunikationskabel
— Sensorsignal

* DDC : Digitaler Direkt Controller

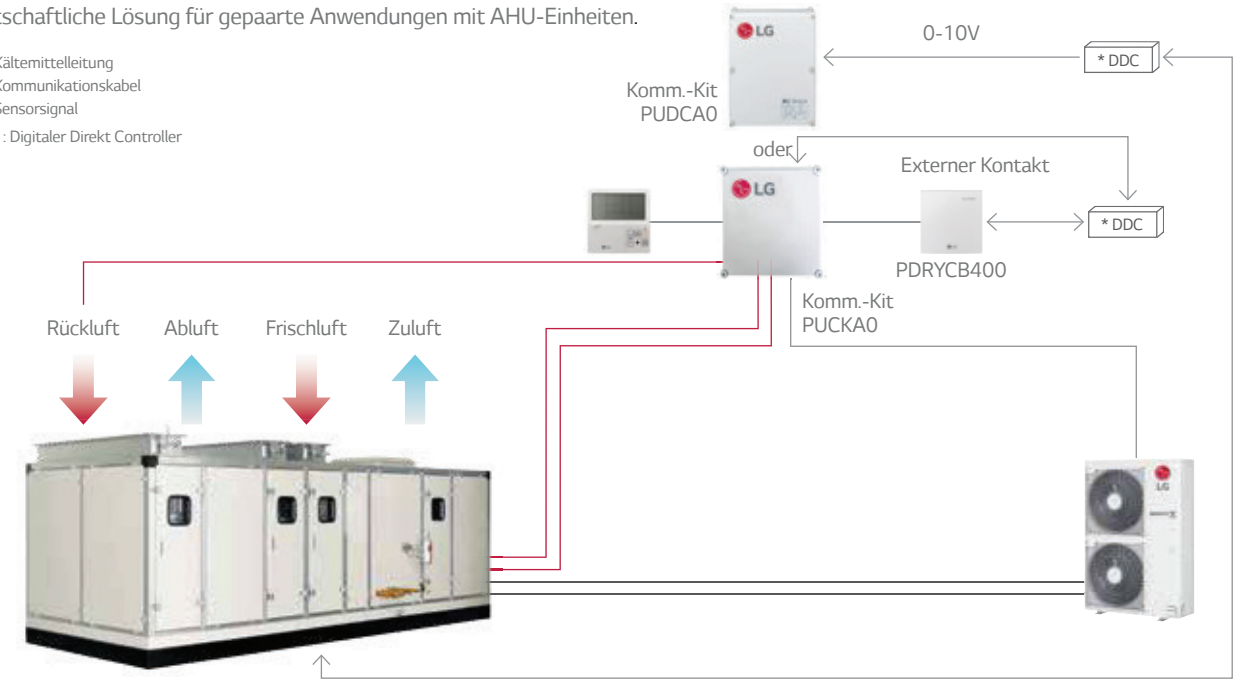

* AHU : Air Handling Unit (Lüftungsgerät)

Kombinationstabelle

H-INVERTER

			3-Phasig		
			UU37WH U33	UU43WH U33	UU49WH U33
Kapazität	Kühlen	kW	9,5	12,1	13,4
	Heizen	kW	10,8	13,5	15,5
AHU Kit	PUCKA0		•	•	•

STANDARD INVERTER (1-Phasig)

			UU18W UE4	UU24W U44	UU30W U44
Kapazität	Kühlen	kW	4,7	7,7	8,0
	Heizen	kW	5,5	8,0	9,0
AHU Kit	PUCKA0		•	•	•
	PUDCA0		•	•	•

STANDARD INVERTER (3-Phasig)

			UU37W UO2	UU43W U32	UU49W U32	UU61W U32	UU70W U34	UU85W U74
Kapazität	Kühlen	kW	10,0	12,5	13,9	14,6	19,0	23,0
	Heizen	kW	11,0	14,0	15,4	16,9	22,4	27,0
AHU Kit	PUCKA0		•	•	•	•	•	•
	PUDCA0		-	-	-	-	•	•

AHU KOMMUNIKATIONS KITS

PUCKA0

PUDCA0

(Hauptplatine)

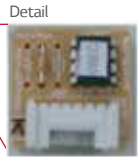

Kapazitäteinstellung
'Optionale Platine'

Spezifikationen

INNEN	Modell	Kombination				CB09L N12	Abmessungen (mm)		
		Außeneinheit	EEV-Kit	Expansion-Kit	Zentral-steuerung		H	B	T
Kommunikation-Kit	PUCKA0	Single Split	-	-	•	Rück- / Raumluftsteuerung durch Fernbedienung oder Externer Kontakt	135	280	280
	PUDCA0	Single Split	-	-	-	Rück- / Raumluft oder Zuluftsteuerung (Kapazität) durch DDC	180	330	430

Funktionsliste für Kommunikation-Kit

●: Vorhanden ▲: Extener Kontakt benötigt -: Nicht vorhanden

	Liste	Beschreibung	PUCKA0		PUDCA0			
			Vorhanden	Typ	Vorhanden	Typ	Min	Max
Steuerung	Betrieb Außeneinheiten	An / Aus	•	Kabelfernbedienung*	•	Digitaler Input** (potentialfrei)	-	-
	Modus	Nur Lüfter / Heizen / Kühlen	•	Kabelfernbedienung	•	Digitaler Input (potentialfrei)	-	-
	Lüfterstufe	Hoch / Mittel / Niedrig (3 Stufen)	•	Kabelfernbedienung	•	Digitaler Input (potentialfrei)	-	-
	Raumtemperatur	Kühlen 18 ~ 30°C, Heizen 16 ~ 30°C	•	Kabelfernbedienung	•	Analoger Input	0 V	0 V
	Zulufttemperatur (Steuerung über Außeneinheit)	Kompressor Aus, Kompressor Aus & Lüfter Aus, 40 ~ 100% Kapazitätssteuerung	-	-	•	Analoger Input	0 V	0 V
Überwachung	Betrieb Außeneinheit	An / Aus	-	-	•	Digitaler Output** (potentialfrei)	Max : AC 250 V, DC 30 V, 1A	
	AHU Kommunikation-Kit Betrieb	An / Aus	-	-	•	Digitaler Output (potentialfrei)	Max : AC 250 V, DC 30 V, 1A	
	Außeneinheit Modus	Lüfter / Abtauen / Kühlen / Heizen	-	-	•	Digitaler Output (potentialfrei)	Max : AC 250 V, DC 30 V, 1A	
	Lüftermodus	Hoch / Mittel / Niedrig (3 Stufen)	•	Digitaler Output (potentialfrei)	•	Digitaler Output (potentialfrei)	Max : AC 250 V, DC 30 V, 1A	
	Fehlerstatus	Kein Fehler / Fehler	▲***	Externer Kontakt	•	Digitaler Output (potentialfrei)	Max : AC 250 V, DC 30 V, 1A	

Hinweis : PUCKA0 wird gesteuert durch eine Fernbedienung (Default) und externer Kontakt, PUDCA0 wird durch externen Input (default) und Kabelfernbedienung gesteuert.
* Optionales Zubehör, empfohlene Modelle : PREMTB001, PREMTBB01 ** Binärer Input und Output (Offen und kurz), DO ist normal geöffnet *** Empfohlenes Model : PDRYCB000

Kapazitätsauswahl

Ändern Sie bei Auwahl des Verdampfers die "Options-Platine" im Kommunikation-Kit, wie unten angegeben. (Basis "Options-Platine" ist für 24kBTU)

Optionale Platine	Kapazität Außeneinheit		Empfohlenes Wärmetauscher Volumen (10^{-3} x m^3)	Maximale Wärmetauscher Kapazität (kW)	Luftvolumenstrom (CMM)	Kompatible Außeneinheiten		
	kBTU	kW				PUCKA0		PUDCA0
						H-Inverter	Standard Inverter	Standard Inverter
EBR65102901	**12**	3.5	2.2	3.5	9 ~ 10	-	•	-
EBR65102902	18	5.0	2.4	5.0	13 ~ 16.5	-	•	•*
EBR65102903	24	7.1	2.6	7.1	14 ~ 18	-	•	•*
EBR65102904	30	8.0	2.9	8.0	20 ~ 26.5	-	•	•*
EBR65102905	**36**	10.0	3.1	10.0	26.5 ~ 32	•	•	-
EBR65102906	**42**	12.5	3.4	12.5	28 ~ 36	•	•	-
EBR65102907	48	14.0	4.0	14.0	30 ~ 40	•	•	-
EBR65102908	60	15.0	4.7	15.0	40 ~ 50	-	•	-
EBR77627409	70	19.0	5.2	20.0	60 ~ 70	-	•	•
EBR77627406	85	23.0	5.9	23.0	64 ~ 80	-	•	•

1) Verdampfer gesättigte Temperatur = 6°C, Lufttemperatur = 27°C DBT / 19°C WBT 2) Kombination nur für Luft-zu-Luft System zulässig.
* UU18W.UE4 / UU24W.U44 / UU30W.U44 verfügbar

	Preis
PUCKA0	870 €
PUDCA0	1.967 €

SINGLE SPLIT

SYNCHRO OPERATION

SYNCHRO

Kombinationstabelle

Mögliche Kombination von Inneneinheiten											
IG: Innengerät **AG**: Außengerät **V**: Verteiler **Fern**: Kabelfernbedienung	Installationsszenario										
	Duo				Trio				Quartett		
	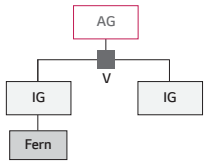				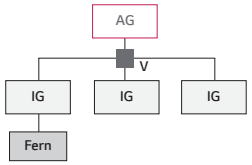				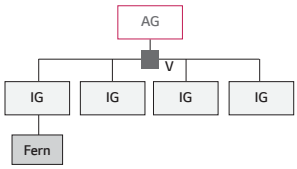		
Außengeräte	Kapazität (kW)		Kassetten	Kanal	Decken	Kassetten	Kanal	Decken	Kassetten	Kanal	Decken
	Kühlen	Heizen									
UU49WH U33	13,4	15,5	-	-	-	-	-	-	-	-	-
UU43W U32	12,5	14,0	CT24 NP4*2	CM24 N14*2 CB24L N32*2	CV24 NJ2*2	CT18 NQ4*3	CM18 N14*3 CB18L N22*3	CV18 NJ2*3	CT12 NR2*4	CB12L N22*4	-
UU49W U32	14,0	16,0	CT24 NP4*2	CM24 N14*2 CB24L N32*2	CV24 NJ2*2	CT18 NQ4*3	CM18 N14*3 CB18L N22*3	CV18 NJ2*3	CT12 NR2*4	CB12L N22*4	-
UU61W U32	15,0	17,0	UT30 NP4*2	UM30 N14*2	UV30 NJ2*2	CT18 NQ4*3	CM18 N14*3 CB18L N22*3	CV18 NJ2*3	CT12 NR2*4	CB12L N22*4	-
UU70W U34	19,0	22,4	UT36 NN2*2	UM36 N24*2	UV36 NK2*2	CT24 NP4*3	CM24 N14*3 CB24L N32*3	CV24 NJ2*3	CT18 NQ4*4	CM18 N14*4 CB18L N22*4	CV18 NJ2*4
UU85W U74	23,0	27,0	UT42 NM2*2	UM42 N24*2	UV42 NL2*2	CT24 NP4*3	CM24 N14*3 CB24L N32*3	CV24 NJ2*3	CT18 NQ4*4	CM18 N14*4 CM18L N22*4	CV18 NJ2*4

Zubehör			
Kabelfernbedienung *	PREMTB001(Schwarz) PREMTBB01(Weiss)		
Verteiler	PMUB11A	PMUB111A	PMUB1111A
Einfache Zentralfernbedienung	PQCSZ250S0		

* Für Deckengeräte muss die Kabelfernbedienung separat bestellt werden.

Verteiler

Design	Modell	Beschreibung
	PMUB11A	für 2 Inneneinheiten, Kapazitätsverhältnis 50:50 (1:1)
	PMUB111A	für 3 Inneneinheiten, Kapazitätsverhältnis 33:33:33 (1:1:1)
	PMUB1111A	für 4 Inneneinheiten, Kapazitätsverhältnis 25:25:25:25 (1:1:1:1)

UU43W
UU49W
UU61W

Inneneinheit				CT12-24 N*4 / UT30 N*4 / CM18-24 N*4 / UM30 N*4 CB12-24L N*2 / CV18-24 N*2 / UV30 N*2
Leistung	Kühlung	Min/Standard/Max	kW	* siehe Kombinationstabelle
	Heizung	Min/Standard/Max	kW	
Leistungsaufnahme	Kühlung	Standard	kW	
	Heizung	Standard	kW	
Betriebsstrom	Kühlen/Heizen	Standard	A	
Spannungsversorgung ü. AE			ø/V/Hz	
EER				
COP				
Rohranschlüsse	Flüssig		mm(Zoll)	* Bitte beachten Sie die Spezifikationen der jeweiligen Inneneinheit. * Untere Funktionen sind für den Synchrobetrieb nicht möglich. - Gruppenkontrolle - Zonensteuerung - Externer Kontakt - Auto Changeover
	Gas		mm(Zoll)	
	Abfluss	AE / IE	mm	
Luftvolumenstrom		H / M / N	m^3/h	
Schalldruckpegel	Kühlung	H / M / N	dB(A)	
Schallleistungspegel	Kühlung	Max	dB(A)	
Entfeuchtungsrate			l/h	
Abmessungen		H x B x T	mm	
Gewicht			kg	

Außeneinheit				UU43W U32	UU49W U32	UU61W U32
Verdichter	Typ			Twin Rotary	Twin Rotary	Twin Rotary
Luftvolumenstrom		Standard	m^3/h	6600	6600	6600
Schalldruckpegel	Kühlung	Standard	dB(A)	52	52	52
	Heizung	Standard	dB(A)	54	54	54
Schallleistungspegel	Kühlung	Max	dB(A)	67	68	71
Abmessungen		H x B x T	mm	1380 x 950 x 330	1380 x 950 x 330	1380 x 950 x 330
Gewicht			kg	96	96	96
Kältemittel	Typ			R410A	R410A	R410A
	Füllmenge bis 7,5m		g	3400	3400	3400
	Nachfüllmenge		g/m	Bitte wenden Sie sich an das PDB oder die Installationsanleitung		
Betriebsbereich (Außen)	Kühlung	Min~Max	°C DB	-15 ~ 48	-15 ~ 48	-15 ~ 48
	Heizung	Min~Max	°C WB	-18 ~ 18	-18 ~ 18	-18 ~ 18
Spannungsversorgung			ø/V/Hz	3 / 380 - 415 / 50	3 / 380 - 415 / 50	3 / 380 - 415 / 50
Empf. Netzkabel			Anz x mm^2	5 x 2,5	5 x 2,5	5 x 2,5
Empf. Verbindungsleitung			Anz x mm^2	4 x 0,75	4 x 0,75	4 x 0,75
Max. Absicherung			A	20	20	20
Rohranschlüsse	Flüssig		mm(Zoll)	ø 9,52 (3/8)	ø 9,52 (3/8)	ø 9,52 (3/8)
	Gas		mm(Zoll)	ø 15,88 (5/8)	ø 15,88 (5/8)	ø 15,88 (5/8)
Max. Rohrlänge zwischen Geräten	Gesamtrohrleitung		m	80	80	80
	Hauptleitung		m	45	45	45
	Alle Abzweigleitungen		m	40	40	40
	Je Abzweigleitung		m	15	15	15
Max. Höhendifferenz bei Installation	Inneneinheit - Ausseneinheit		m	30	30	30
	Inneneinheit - Inneneinheit		m	1	1	1
Preis			€	4.118	4.643	5.340

Hinweise:
1. Da wir unsere Produkte ständig weiterentwickeln, können einige technische Daten ohne Ankündigung geändert werden.
2. Die Leistungen basieren auf folgenden Bedingungen: Kühlung: Innentemperatur 27°C DB / 19°C WB Außentemperatur 35°C DB / 24°C WB
   Heizung: Innentemperatur 20°C DB / 15°C WB Außentemperatur 7°C DB / 6°C WB
3. Die Größe der Elektroleitung muss den jeweiligen örtlichen, behördlichen und internationalen gesetzlichen Vorschriften entsprechen.
4. Produkte enthalten fluorierte Treibhausgase.

TECHNISCHE ZEICHNUNGEN

UU43W U32
UU49W U32
UU61W U32

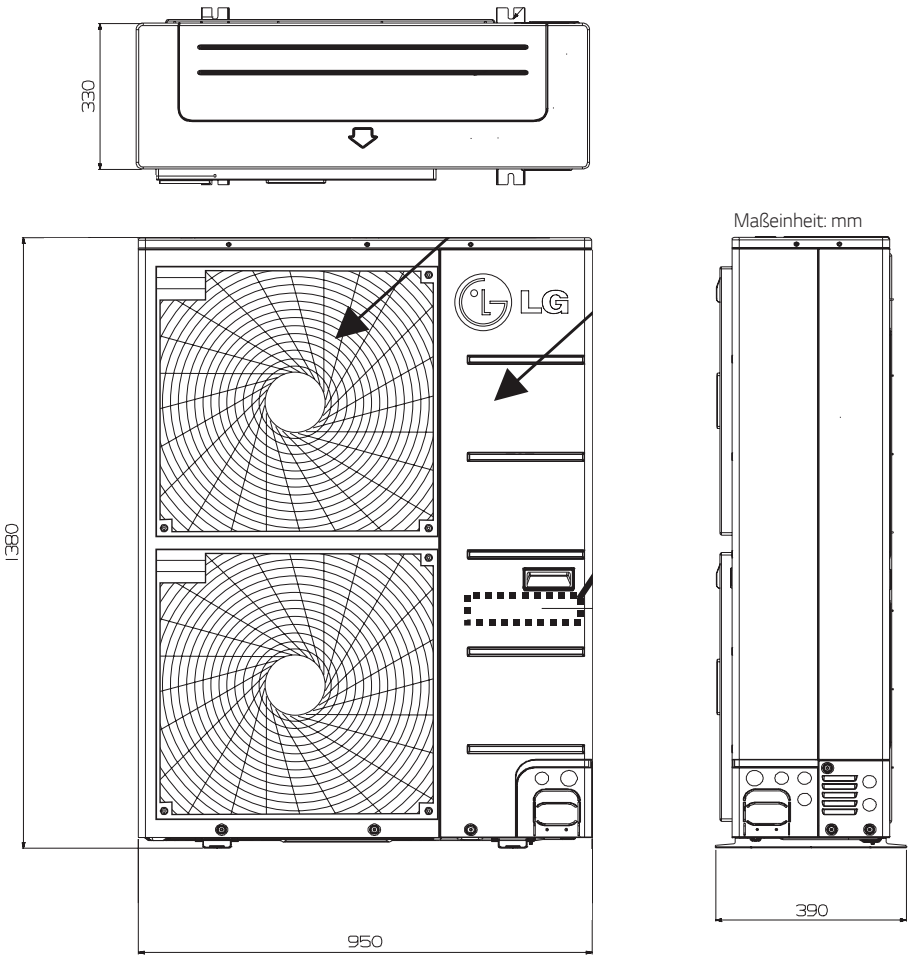

Schaltplan

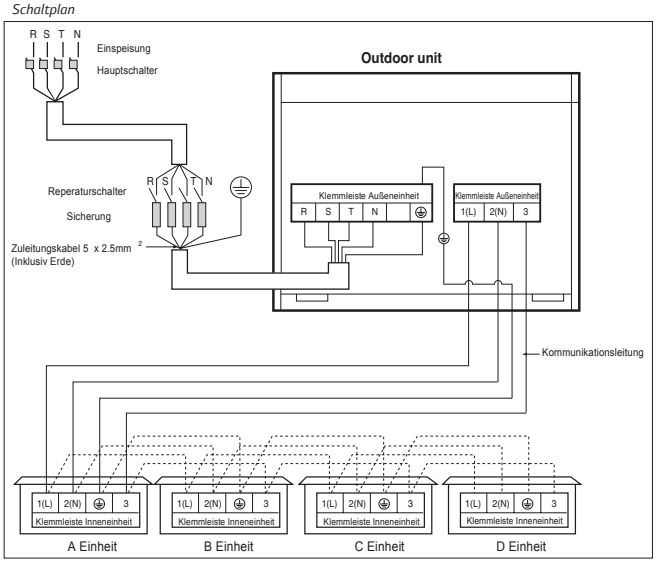

UU70W
UU85W

Inneneinheit				UT36 NN2*2 / UT42 NM2*2 / UM36-42 N24*2 / UV36 NK2*2 / UV42 NL2*2
Leistung	Kühlung	Min/Standard/Max	kW	* siehe Kombinationstabelle
	Heizung	Min/Standard/Max	kW	
Leistungsaufnahme	Kühlung	Standard	kW	
	Heizung	Standard	kW	
Betriebsstrom	Kühlen/Heizen	Standard	A	
Spannungsversorgung ü. AE			ø/V/Hz	
EER				
COP				
Rohranschlüsse	Flüssig		mm(Zoll)	* Bitte beachten Sie die Spezifikationen der jeweiligen Inneneinheit. * Untere Funktionen sind für den Synchrobetrieb nicht möglich. - Gruppenkontrolle - Zonenkontrolle - Externer Kontakt - Auto Changeover
	Gas		mm(Zoll)	
	Abfluss	AE / IE	mm	
Luftvolumenstrom		H / M / N	m^3/h	
Schalldruckpegel	Kühlung	H / M / N	dB(A)	
Schallleistungspegel	Kühlung	Max	dB(A)	
Entfeuchtungsrate			l/h	
Abmessungen		H x B x T	mm	
Gewicht			kg	

Außeneinheit				UU70W U34	UU85W U74
Verdichter	Typ			Hermetisch verschlossener Scroll	Hermetisch verschlossener Scroll
Luftvolumenstrom		Standard	m^3/h	6600	6960
Schalldruckpegel	Kühlung	Standard	dB(A)	55	59
	Heizung	Standard	dB(A)	58	60
Schallleistungspegel	Kühlung	Max	dB(A)	73	74
Abmessungen		H x B x T	mm	1380 x 950 x 330	1625 x 1050 x 380
Gewicht			kg	110	144
Kältemittel	Typ			R410A	R410A
	Füllmenge bis 7,5m		g	5200	5500
	Nachfüllmenge		g/m	Bitte wenden Sie sich an das PDB oder die Installationsanleitung	
Betriebsbereich (Außen)	Kühlung	Min~Max	°C DB	-20 - 48	-20 - 48
	Heizung	Min~Max	°C WB	-18 - 18	-18 - 18
Spannungsversorgung			ø/V/Hz	3 / 380 - 415 / 50	3 / 380 - 415 / 50
Empf. Netzkabel			Anz x mm^2	5 x 2,5	5 x 2,5
Empf. Verbindungsleitung			Anz x mm^2	4 x 0,75	4 x 1,0
Max. Absicherung			A	20	30
Rohranschlüsse	Flüssig		mm(Zoll)	ø 9,52 (3/8)	ø12,7 (1/2)
	Gas		mm(Zoll)	ø 25,4 (1/1)	ø 22,2 (7/8)
Max. Rohrlänge zwischen Geräten	Gesamtrohrleitung		m	80	80
	Hauptleitung		m	40	40
	Alle Abzweigleitungen		m	40	40
	Je Abzweigleitung		m	10	10
Max. Höhendifferenz bei Installation	Inneneinheit - Ausseneinheit		m	30	30
	Inneneinheit - Inneneinheit		m	1	1
Preis			€	6.141	7.062

Hinweise:
1. Da wir unsere Produkte ständig weiterentwickeln, können einige technische Daten ohne Ankündigung geändert werden.
2. Die Leistungen basieren auf folgenden Bedingungen: Kühlung: Innentemperatur 27°C DB / 19°C WB Außentemperatur 35°C DB / 24°C WB
   Heizung: Innentemperatur 20°C DB / 15°C WB Außentemperatur 7°C DB / 6°C WB
3. Die Größe der Elektroleitung muss den jeweiligen örtlichen, behördlichen und internationalen gesetzlichen Vorschriften entsprechen.
4. Produkte enthalten fluorierte Treibhausgase.

TECHNISCHE ZEICHNUNGEN

UU70W U34

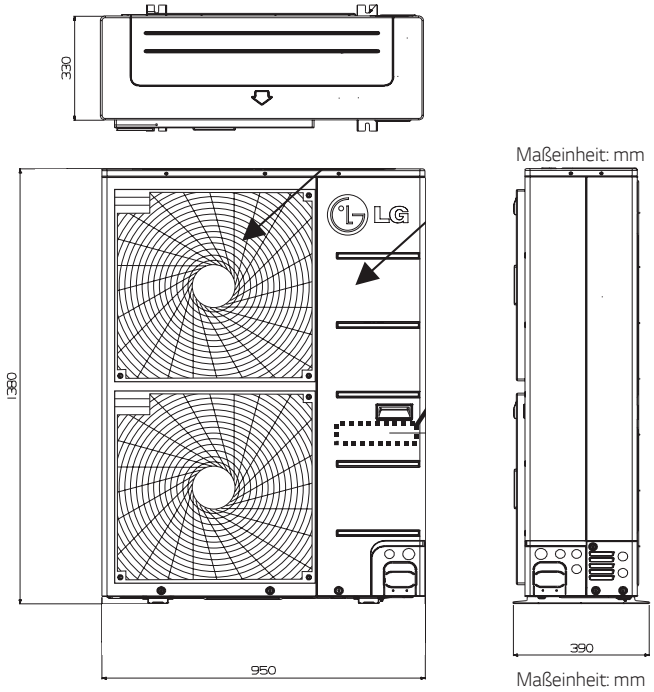

UU85W U74

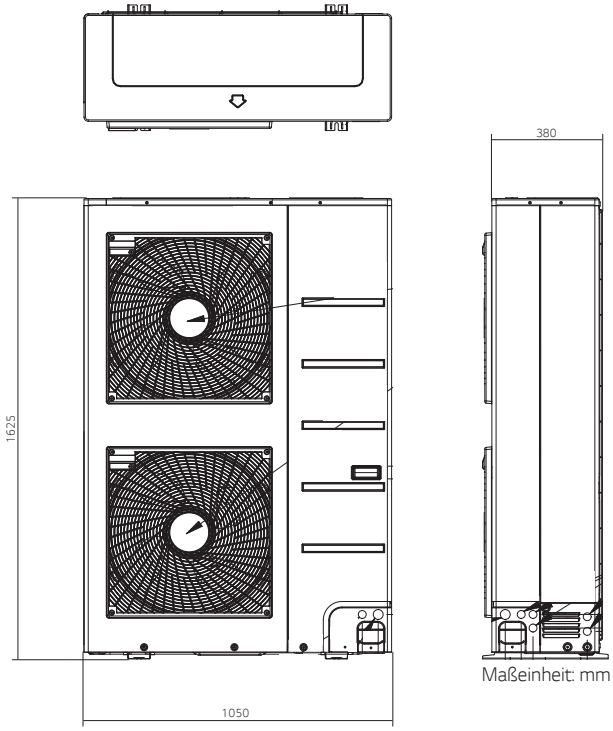

Schaltplan

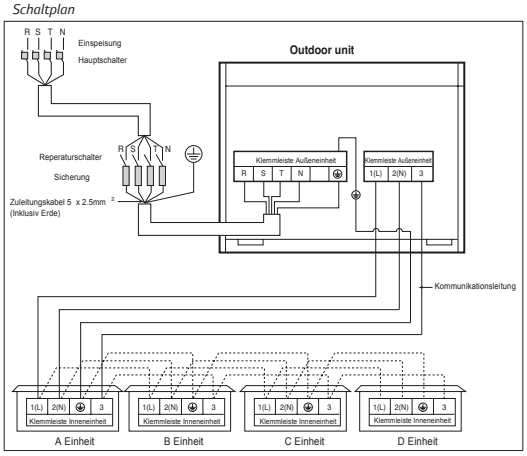
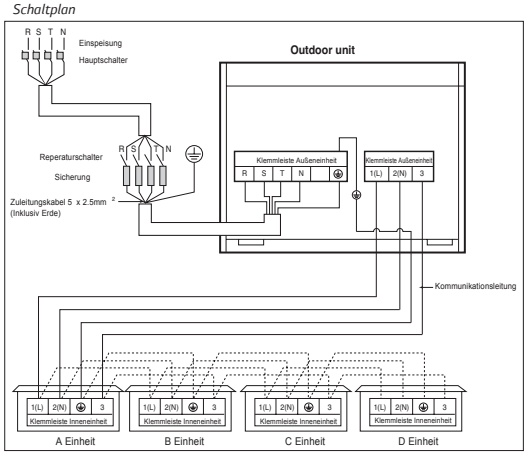
Schaltplan